FR.07.31 REV.01/22.07.2013

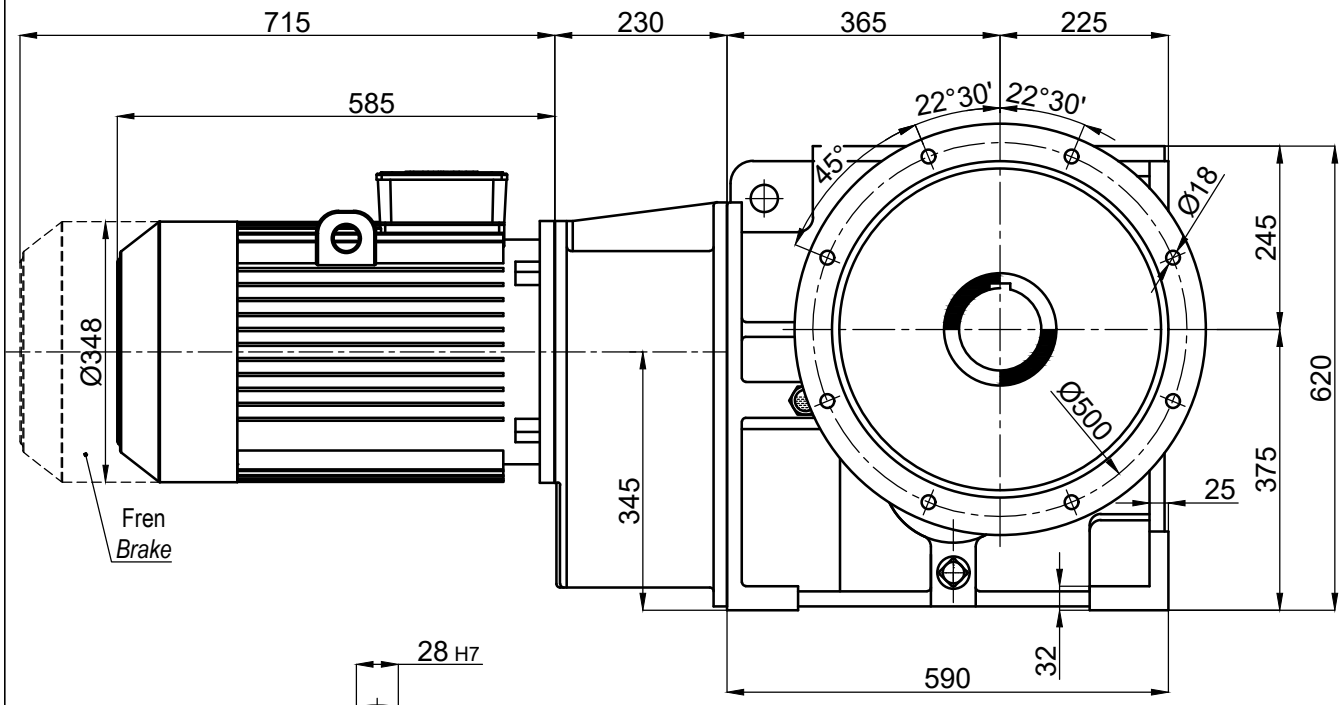

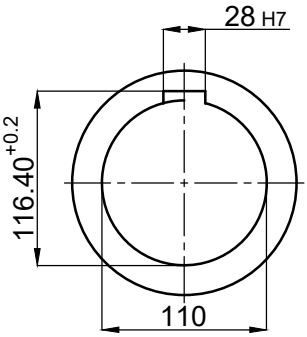

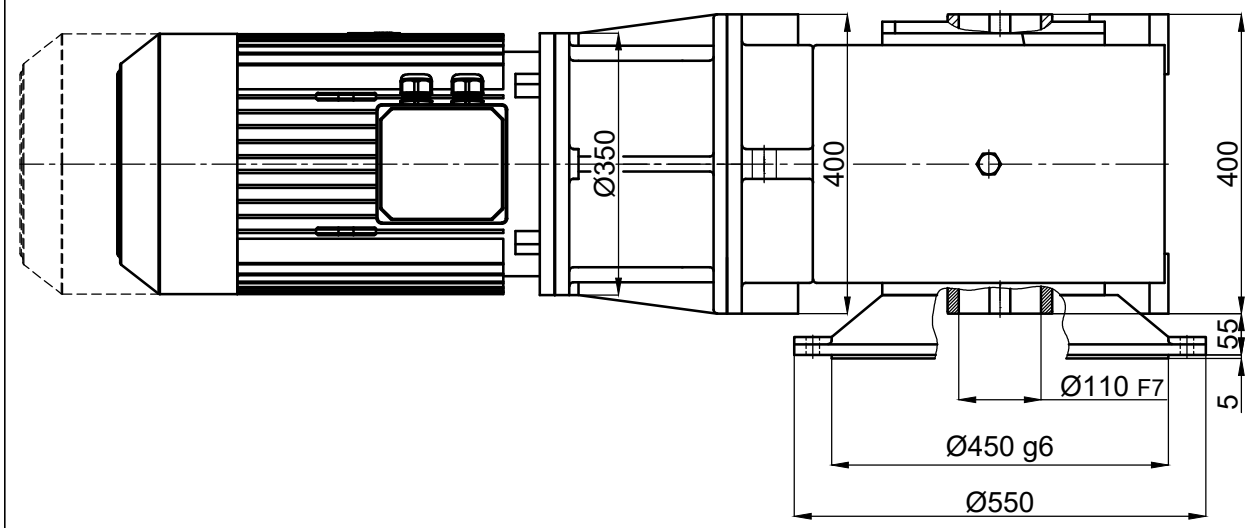

	İsim / *Name*	Tarih / *Date*	HELİSEL VE KONİK DİŞLİLİ, MİLE GEÇME , IEC B5 FLANŞLI MOTOR ADAPTÖRLÜ, MOTORLU, FLANŞLI REDÜKTÖR *HELICAL-BEVEL GEAR UNITS, FLANGE MOUNTED, WITH IEC B5 MOTOR ADAPTER, WITH MOTOR*				Dişsan
Çizen / *Drawer*							
Kontrol / *Control*	-	-	Resim No / *Drawing No*	**DZGNMF3-200/180L**			
Onay / *Approve*	-	-	Malzeme / *Material*	-	Adet / *Quantity*	-	Ölçek / *Scale* 1/1 A4