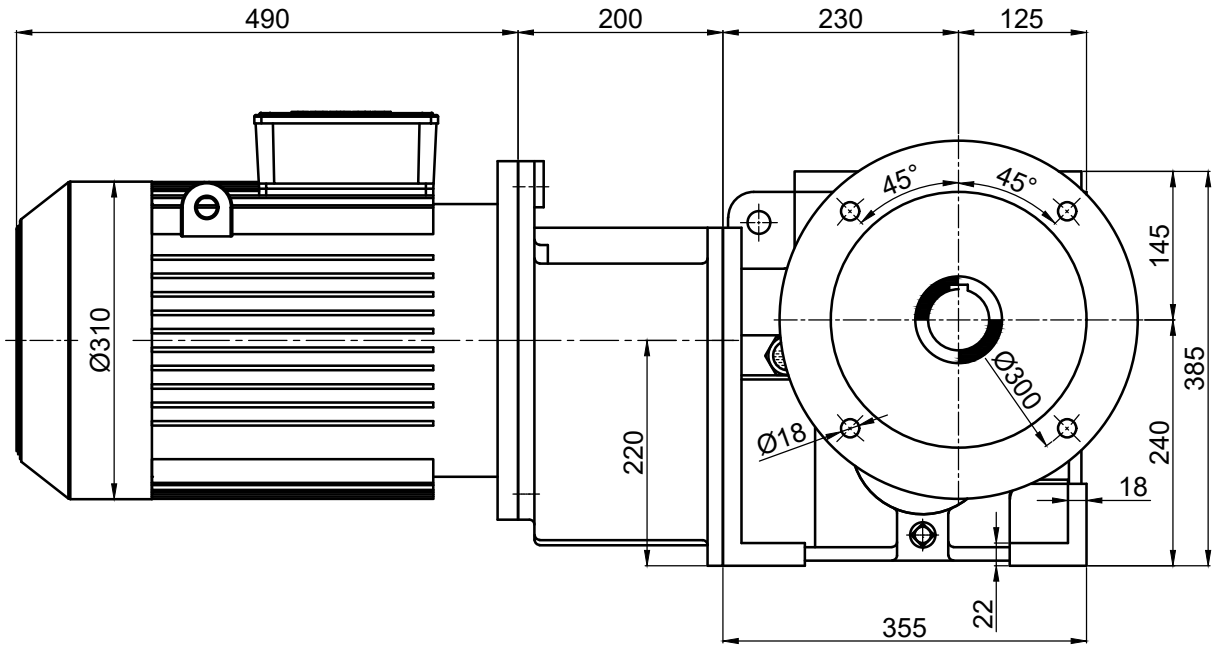


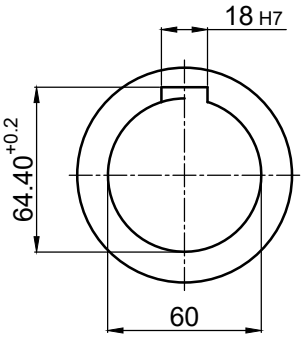


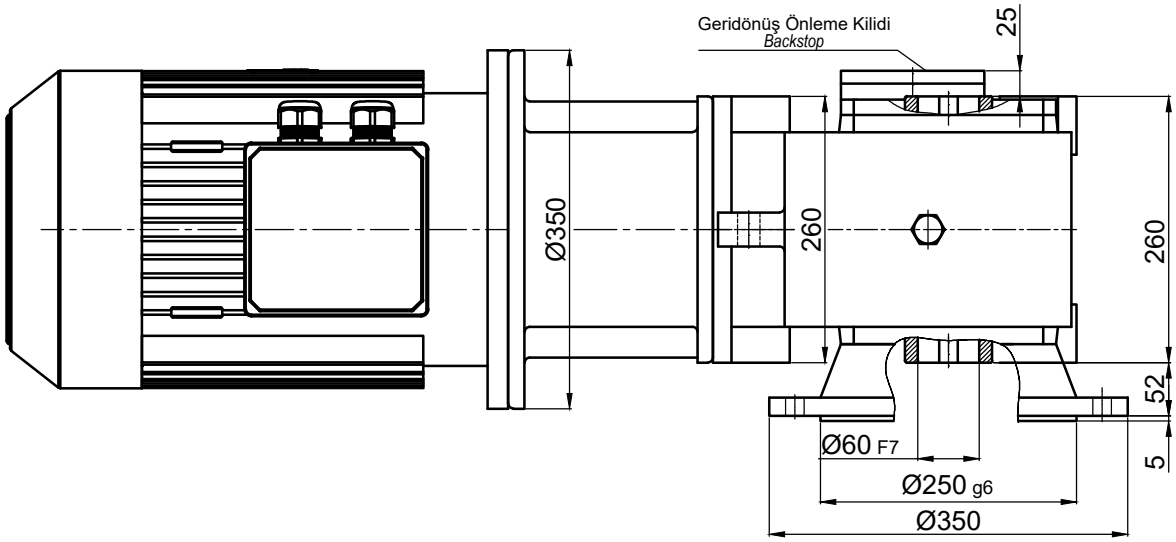


| | İsim / *Name* | Tarih / *Date* | HELİSEL VE KONİK DİŞLİLİ, MİLE GEÇME , IEC B5 MOTOR ADAPTÖRLÜ, MOTORLU , FLANŞLI REDÜKTÖR<br>*HELICAL-BEVEL GEAR UNITS, SHAFT MOUNTED, WITH IEC B5 MOTOR ADAPTER, FLANGE MOUNTED , WITH MOTOR* | | | | | |
|---|---|---|---|---|---|---|---|---|
| Çizen / *Drawer* | | | | | | | Dişsan | |
| Kontrol / *Control* | | | Resim No / *Drawing No* | **DZGNMF3-125.K21/160M** | | | | |
| Onay / *Approve* | | | Malzeme / *Material* | - | Adet / *Quantity* | - | Ölçek / *Scale* - | A4 |