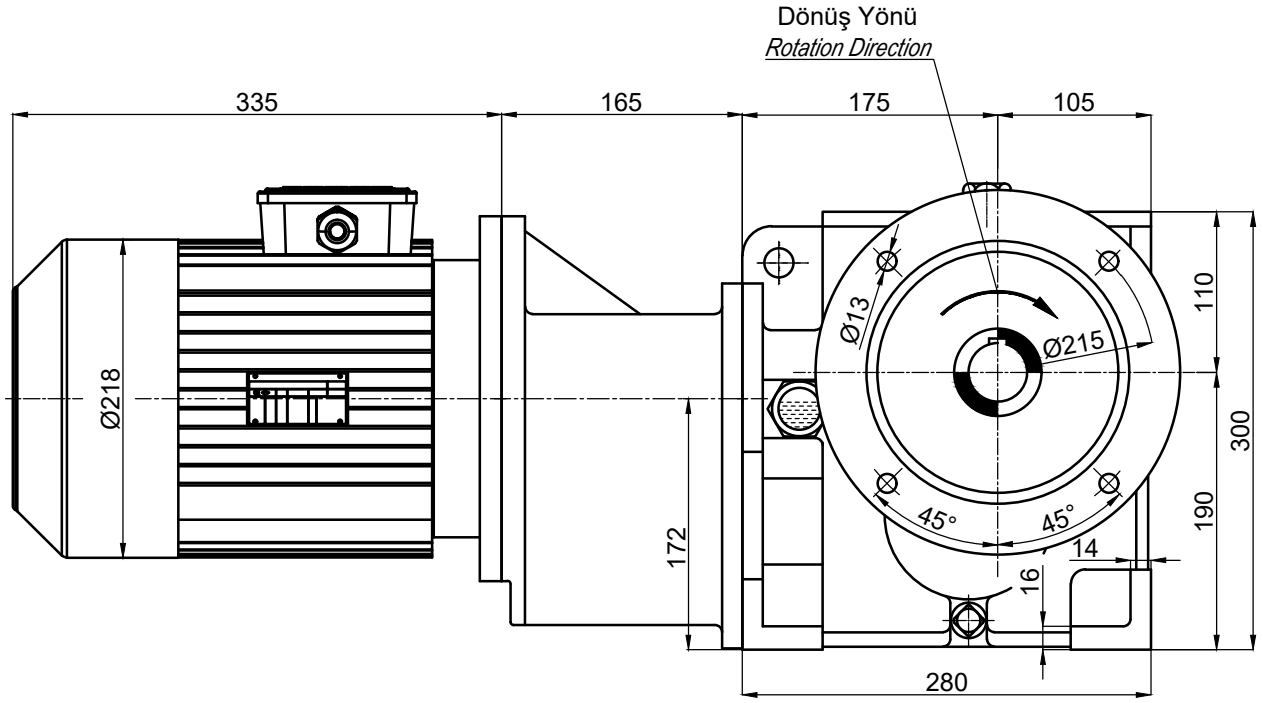

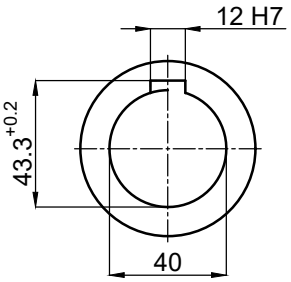

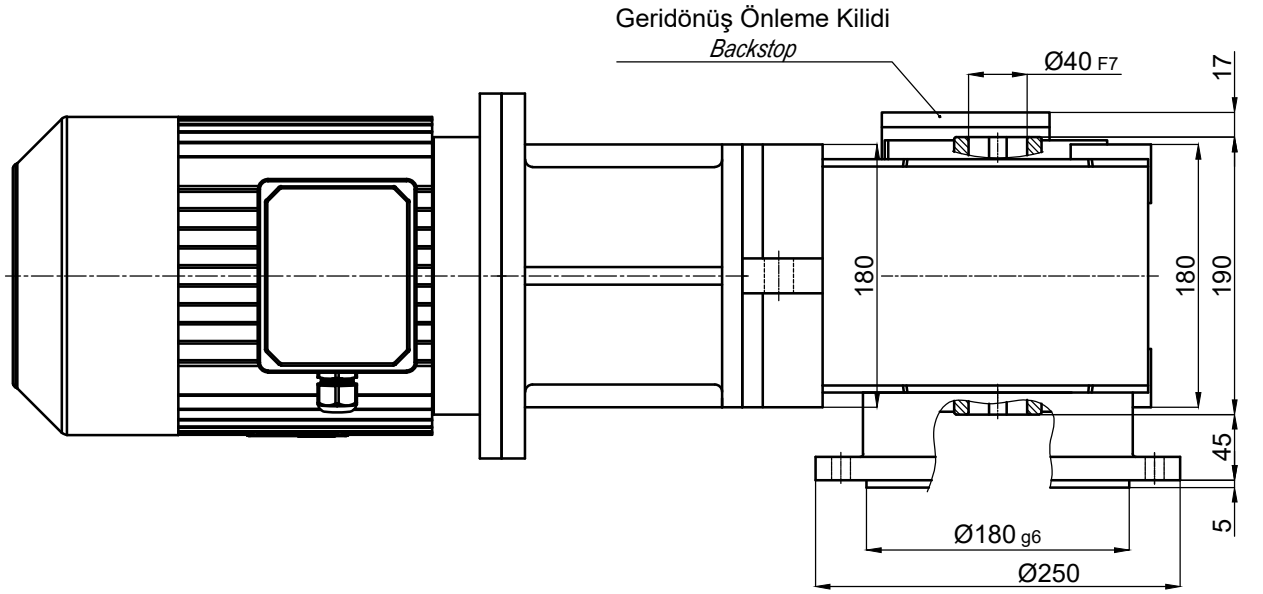

	İsim / *Name*	Tarih / *Date*	HELİSEL VE KONİK DİŞLİLİ, MİLE GEÇME , IEC B5 FLANŞLI MOTOR ADAPTÖRLÜ, MOTORLU FLANŞLI, KİLİTLİ REDÜKTÖR *HELICAL-BEVEL GEAR UNITS, SHAFT , FLANGE MOUNTED, WITH IEC B5 MOTOR ADAPTER, WITH MOTOR , WITH BACKSTOP*					
Çizen / *Drawer*								
Kontrol / *Control*			Resim No / *Drawing No*	**DZGNMF3-100K21/112M**				
Onay / *Approve*			Malzeme / *Material*	-	Adet / *Quantity*	-	Ölçek / *Scale* -	A4

Dişsan