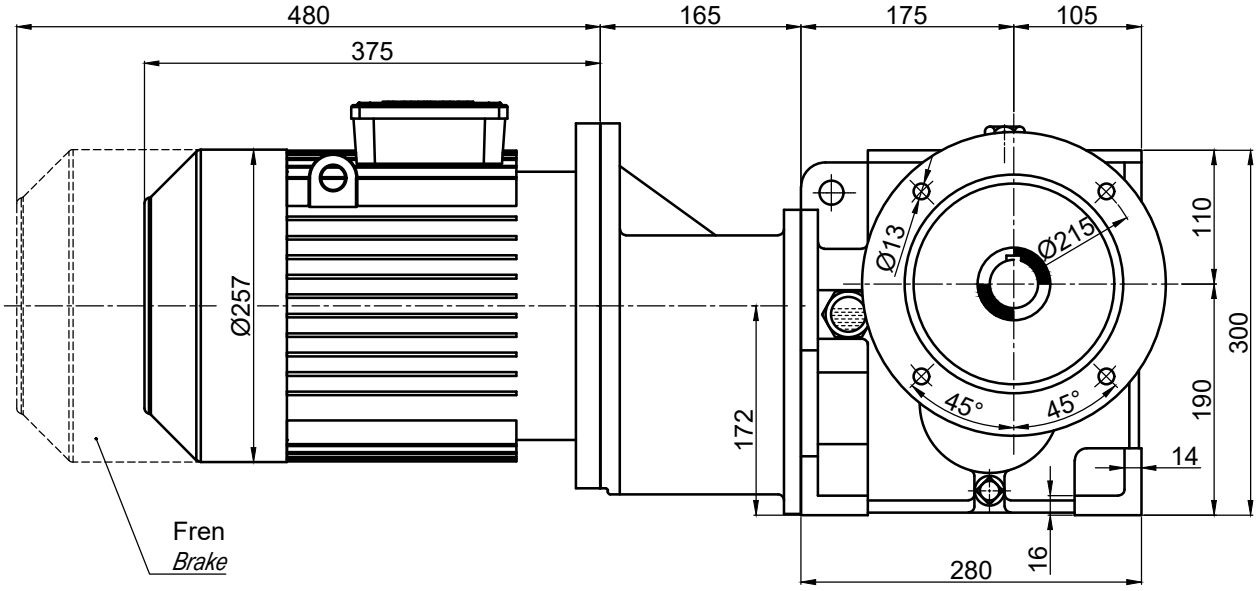

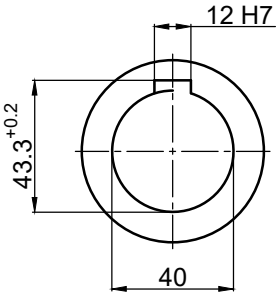

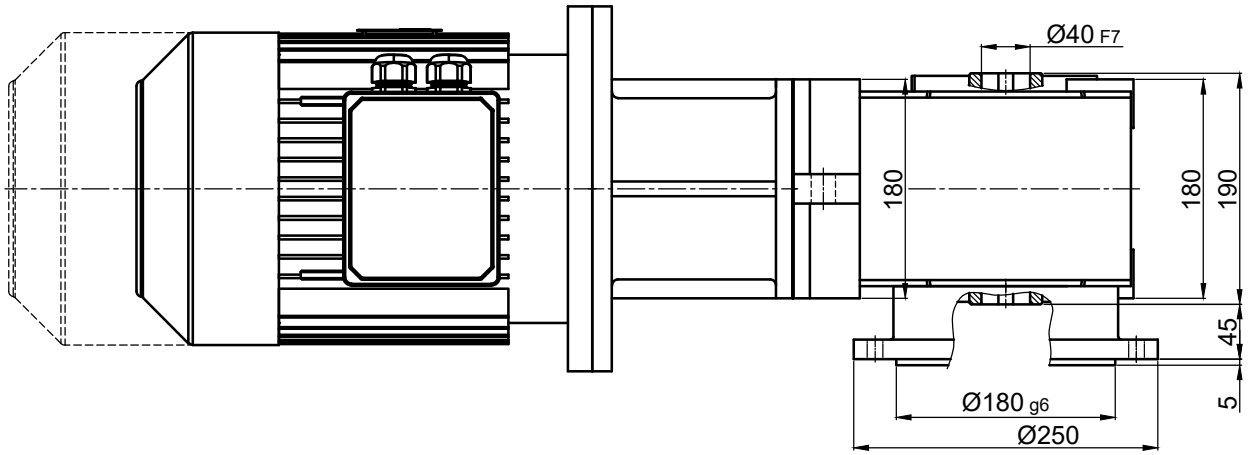

	İsim / *Name*	Tarih / *Date*	HELİSEL VE KONİK DİŞLİLİ, MİLE GEÇME , IEC B5 FLANŞLI MOTOR ADAPTÖRLÜ, MOTORLU FLANŞLI REDÜKTÖR *HELICAL-BEVEL GEAR UNITS, SHAFT , FLANGE MOUNTED, WITH IEC B5 MOTOR ADAPTER, WITH MOTOR*					
Çizen / *Drawer*							Dişsan	
Kontrol / *Control*			Resim No / *Drawing No*	**DZGNMF3-100/132S**				
Onay / *Approve*	-	-	Malzeme / *Material*	-	Adet / *Quantity*	-	Ölçek / *Scale* -	A4