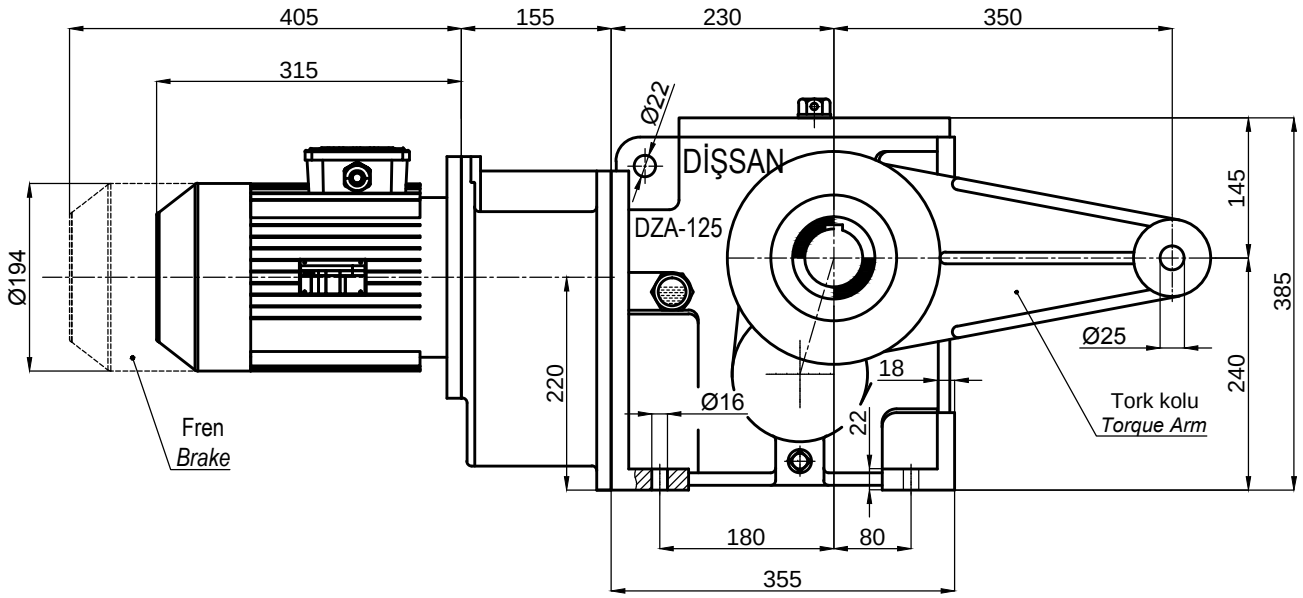

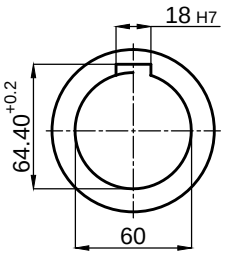

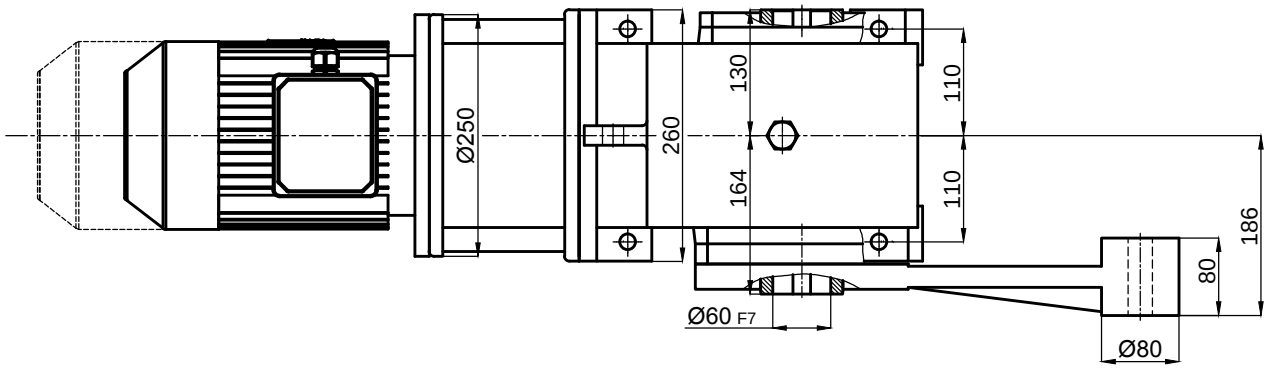

	İsim / *Name*	Tarih / *Date*	HELİSEL VE KONİK DİŞLİLİ, MİLE GEÇME , IEC B5 FLANŞLI MOTOR ADAPTÖRLÜ, TORK KOLLU, MOTORLU REDÜKTÖR *HELICAL-BEVEL GEAR UNITS, SHAFT MOUNTED, WITH IEC B5 MOTOR ADAPTER,WITH TORQUE ARM, WITH MOTOR*			
Çizen / *Drawer*	-	-				
Kontrol / *Control*	-	-	Resim No / *Drawing No*	**DZGNM3-125-T1/100L**		
Onay / *Approve*	-	-	Malzeme / *Material*	-	Adet / *Quantity*	-

Dişsan

Ölçek / *Scale* 1/7.5 A4

FR.07.31 REV.01/22.07.2013