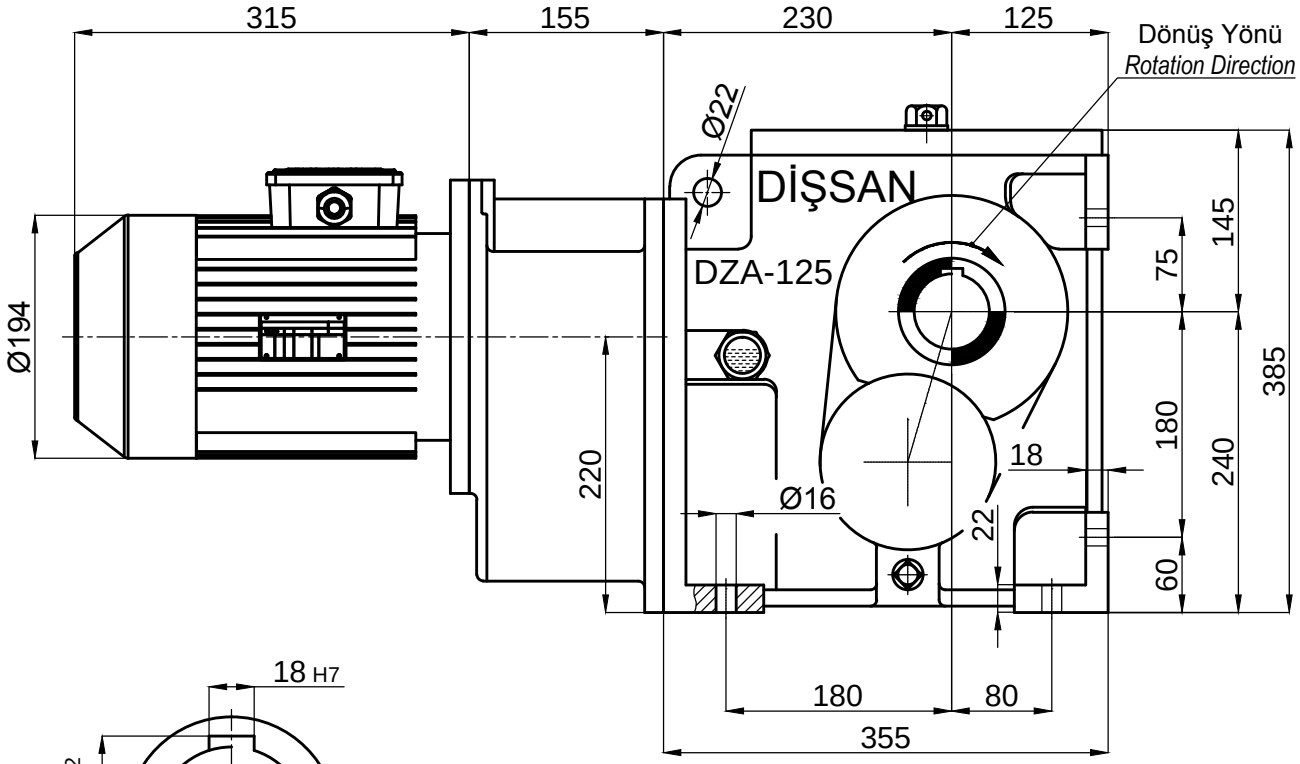

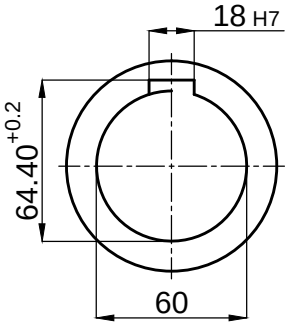

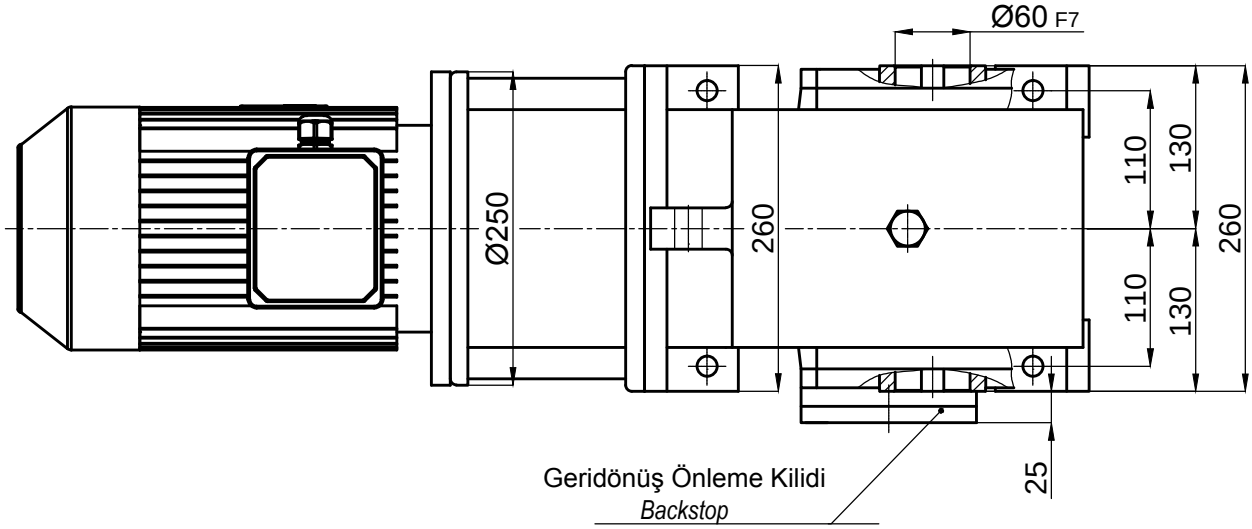

	İsim / Name	Tarih / Date	HELİSEL VE KONİK DİŞLİLİ, MİLE GEÇME , IEC B5 FLANŞLI MOTOR ADAPTÖRLÜ, MOTORLU, KİLİTLİ REDÜKTÖR *HELICAL-BEVEL GEAR UNITS, SHAFT MOUNTED, WITH IEC B5 MOTOR ADAPTER, WITH MOTOR, WITH BACKSTOP*				
Çizen / Drawer	-	-					Dişsan
Kontrol / Control	-	-	Resim No / Drawing No	**DZGNM3-125.K11/100L**			
Onay / Approve	-	-	Malzeme / Material -	Adet / Quantity -	Ölçek / Scale -		A4