FR.07.31 REV.01/22.07.2013

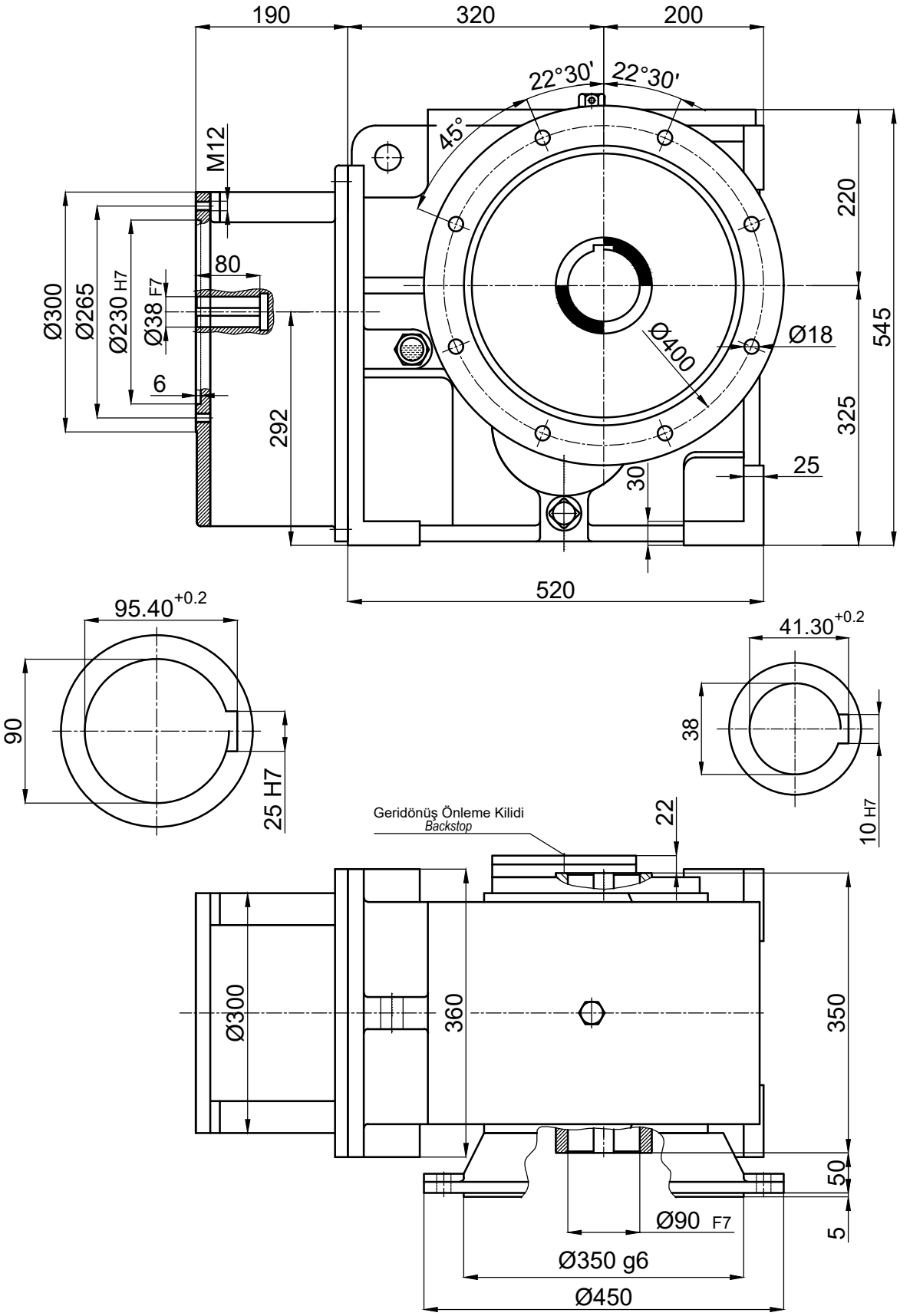


| | İsim / *Name* | Tarih / *Date* | HELİSEL VE KONİK DİŞLİLİ, MİLE GEÇME , IEC B5 FLANŞLI MOTOR ADAPTÖRLÜ, MOTORSUZ, FLANŞLI,KİLİTLİ REDÜKTÖR<br>*HELICAL-BEVEL GEAR UNITS, SHAFT, FLANGE MOUNTED, WITH IEC B5 MOTOR ADAPTER, WITHOUT MOTOR,WITH BACKSTOP* | | | | Dişsan | | |
|---|---|---|---|---|---|---|---|---|---|
| Çizen / *Drawer* | | | | | | | | | |
| Kontrol / *Control* | - | - | Resim No / *Drawing No* | **DZGNF3-180.K21/132** | | | | | |
| Onay / *Approve* | - | - | Malzeme / *Material* | - | Adet / *Quantity* | - | Ölçek / *Scale* 1/1 | | A4 |