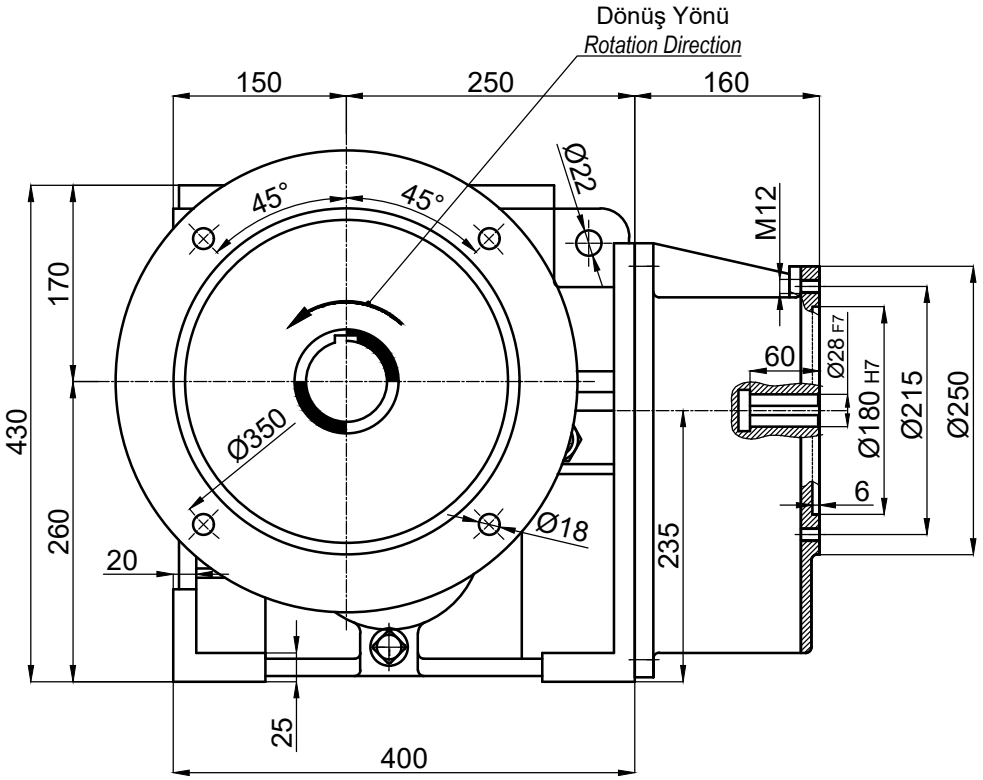


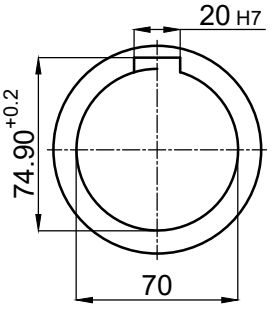


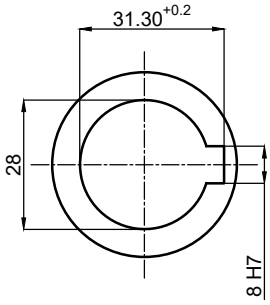


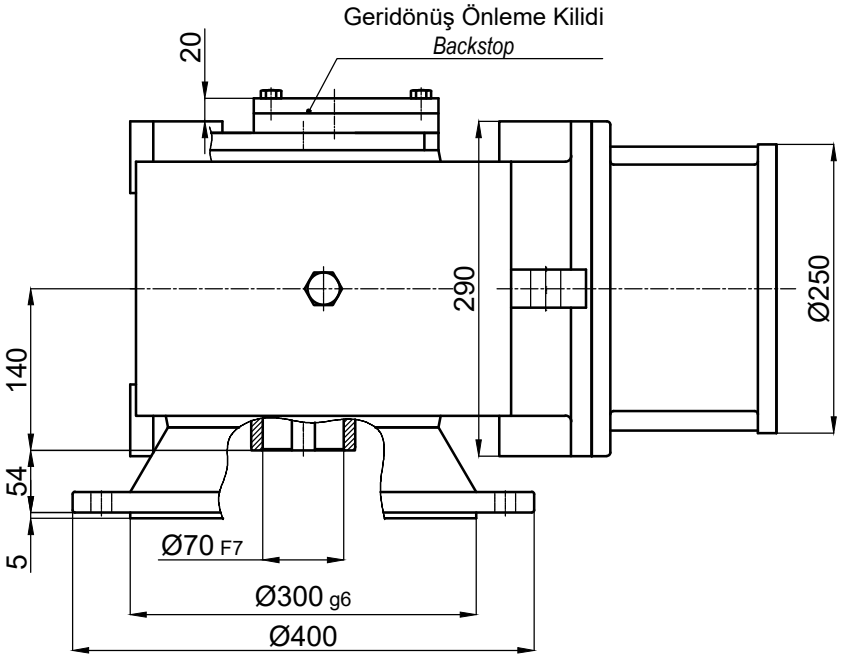


| | İsim / *Name* | Tarih / *Date* | HELİSEL VE KONİK DİŞLİLİ, MİLE GEÇME , IEC B5 FLANŞLI MOTOR ADAPTÖRLÜ, MOTORSUZ, FLANŞLI ,KİLİTLİ REDÜKTÖR<br>*HELICAL-BEVEL GEAR UNITS, SHAFT , FLANGE MOUNTED, WITH IEC B5 MOTOR ADAPTER, WHITH BACKSTOP* | | | | | |
|---|---|---|---|---|---|---|---|---|
| Çizen / *Drawer* | - | - | | | | | Dişsan | |
| Kontrol / *Control* | - | - | Resim No / *Drawing No* | **DZGNF3-140.K11/112** | | | | |
| Onay / *Approve* | - | - | Malzeme / *Material* | - | Adet / *Quantity* | - | Ölçek / *Scale* 1/1 | A4 |