FR.07.31 REV.01/22.07.2013

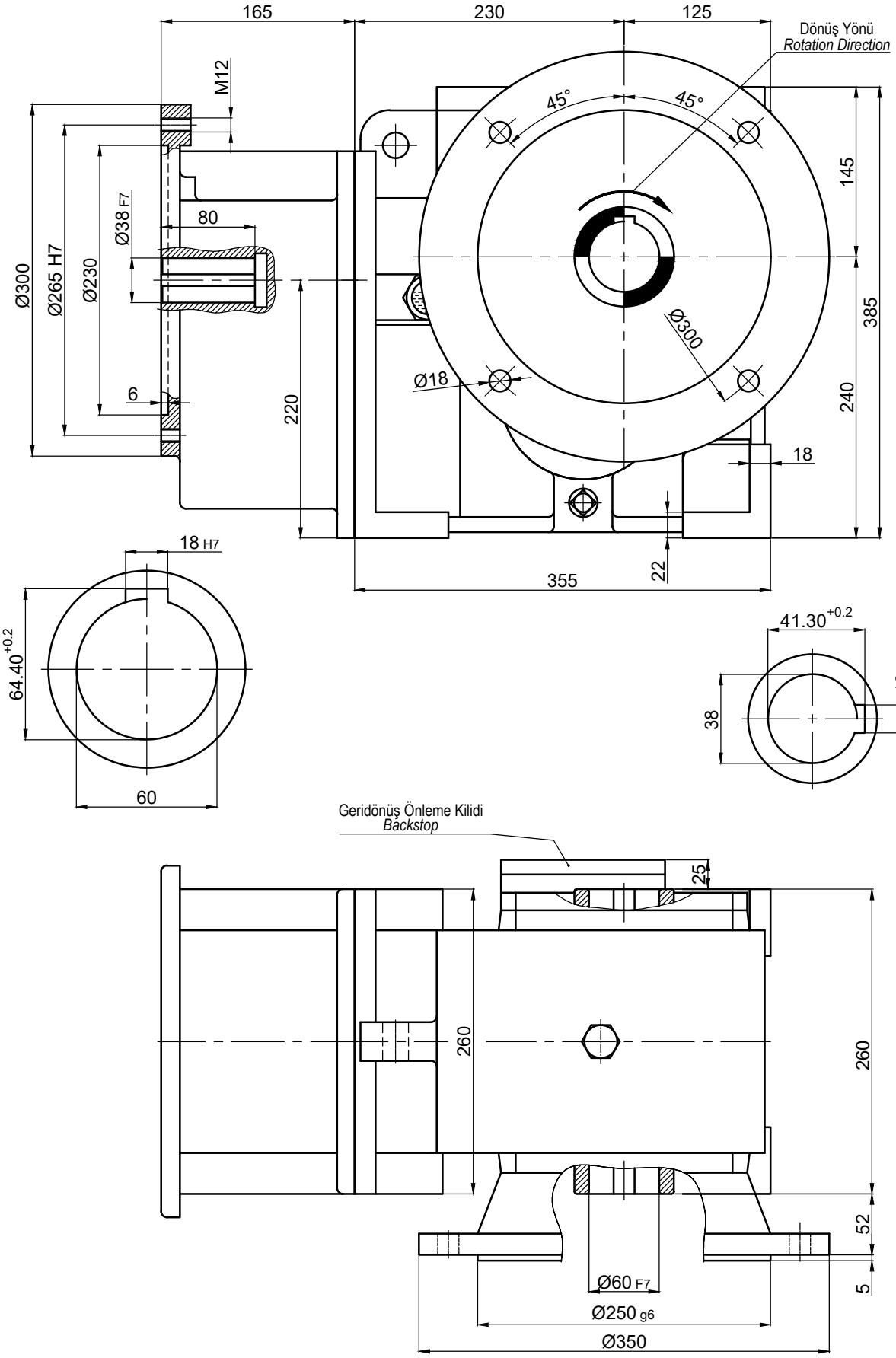

	İsim / *Name*	Tarih / *Date*	HELİSEL VE KONİK DİŞLİLİ, MİLE GEÇME , IEC B5 MOTOR ADAPTÖRLÜ, MOTORSUZ , FLANŞLI REDÜKTÖR *HELICAL-BEVEL GEAR UNITS, SHAFT MOUNTED, WITH IEC B5 MOTOR ADAPTER, FLANGE MOUNTED , WITHOUT MOTOR*				Dişsan		
Çizen / *Drawer*									
Kontrol / *Control*	-	-	Resim No / *Drawing No*	**DZGNF3-125.K21/132**					
Onay / *Approve*	-	-	Malzeme / *Material*	-	Adet / *Quantity*	-	Ölçek / *Scale*	-	A4