FR.07.31 REV.01/22.07.2013

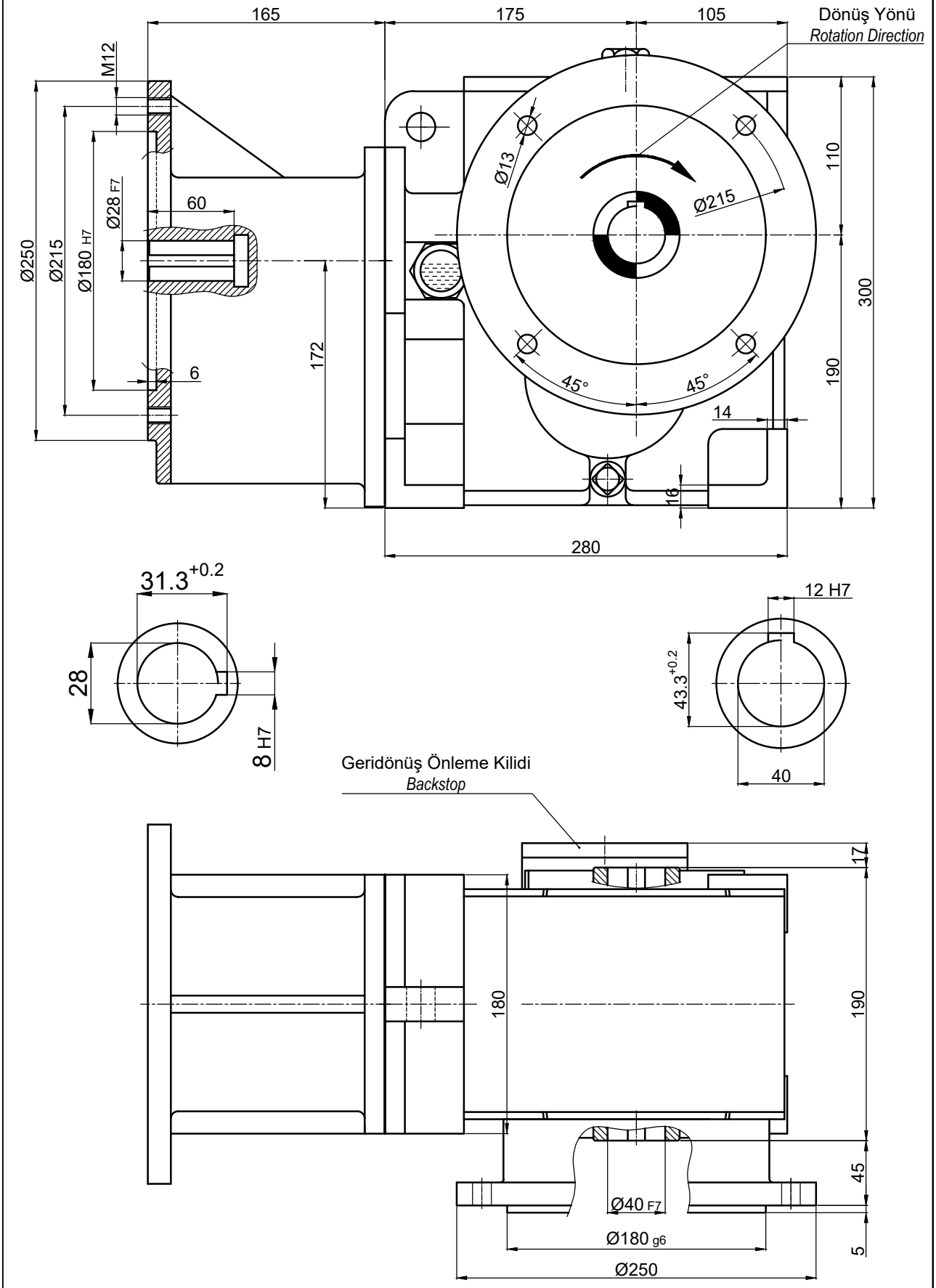

	İsim / *Name*	Tarih / *Date*	HELİSEL VE KONİK DİŞLİLİ, MİLE GEÇME , IEC B5 FLANŞLI MOTOR ADAPTÖRLÜ, FLANŞLI , MOTORSUZ , KİLİTLİ REDÜKTÖR *HELICAL-BEVEL GEAR UNITS, SHAFT , FLANGE MOUNTED, WITH IEC B5 MOTOR ADAPTER WITHOUT MOTOR , WITH BACKSTOP*				
Çizen / *Drawer*							Dişsan
Kontrol / *Control*			Resim No / *Drawing No*	**DZGNF3-100.K21/112**			
Onay / *Approve*	-	-	Malzeme / *Material* -	Adet / *Quantity* -	Ölçek / *Scale* -		A4