FR.07.31 REV.01/22.07.2013

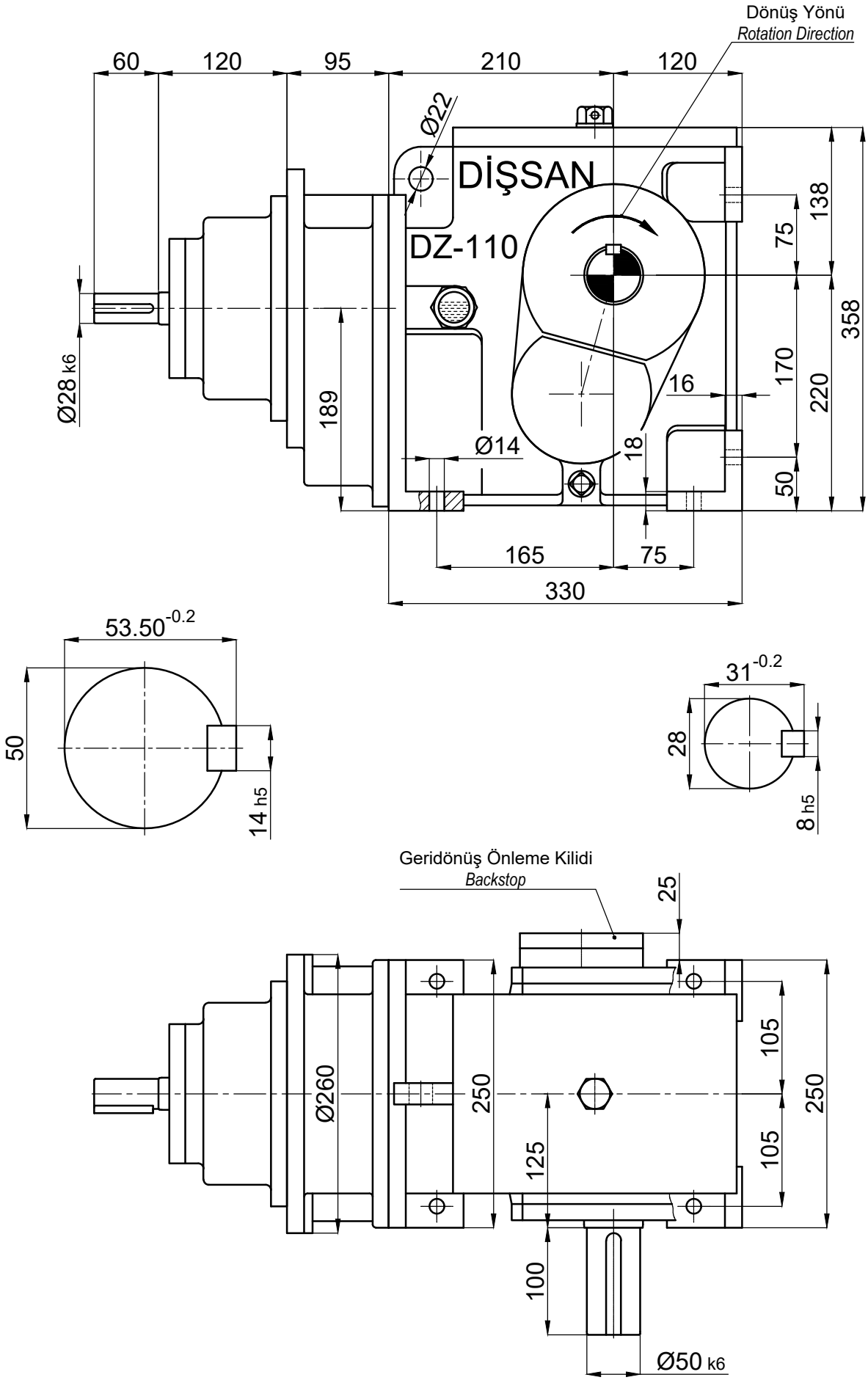

	İsim / *Name*	Tarih / *Date*	HELİSEL VE KONİK DİŞLİLİ, DOLU MİLLİ, GİRİŞ MİLLİ, MOTORSUZ, KİLİTLİ REDÜKTÖR *HELICAL-BEVEL GEAR UNITS, SOLID OUTPUT SHAFT, SOLID INPUT SHAFT, WITHOUT MOTOR, WITH BACKSTOP*				Dişsan	
Çizen / *Drawer*								
Kontrol / *Control*	-	-	Resim No / *Drawing No*	**DZDT3-110.K21**				
Onay / *Approve*	-	-	Malzeme / *Material*	-	Adet / *Quantity*	-	Ölçek / *Scale* 1/5	A4