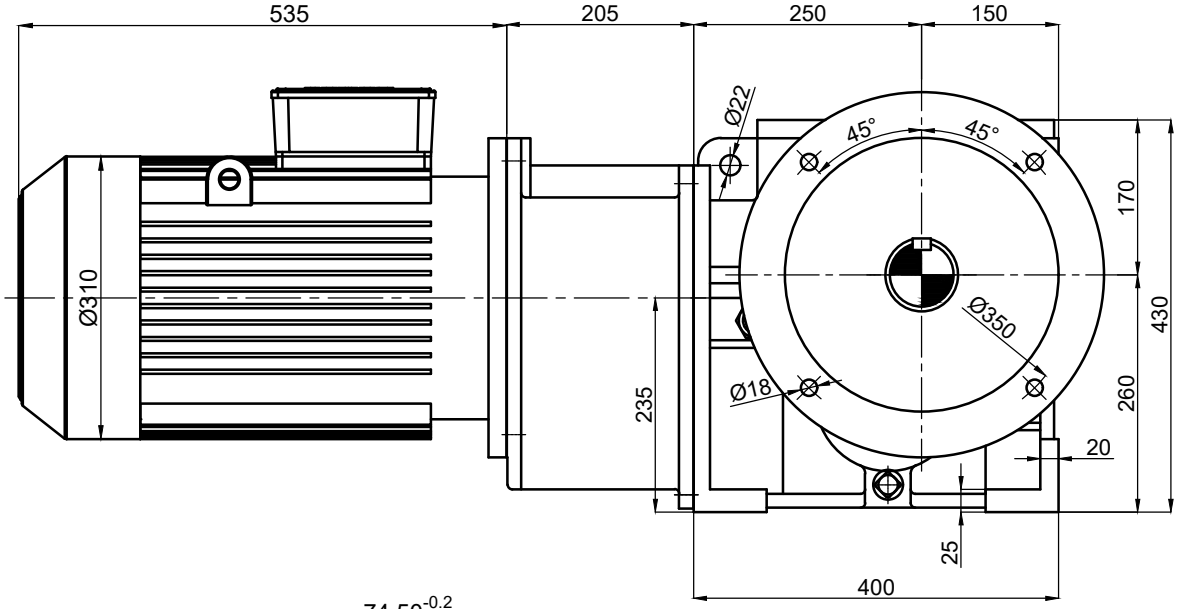

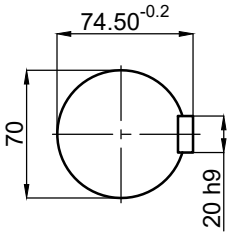

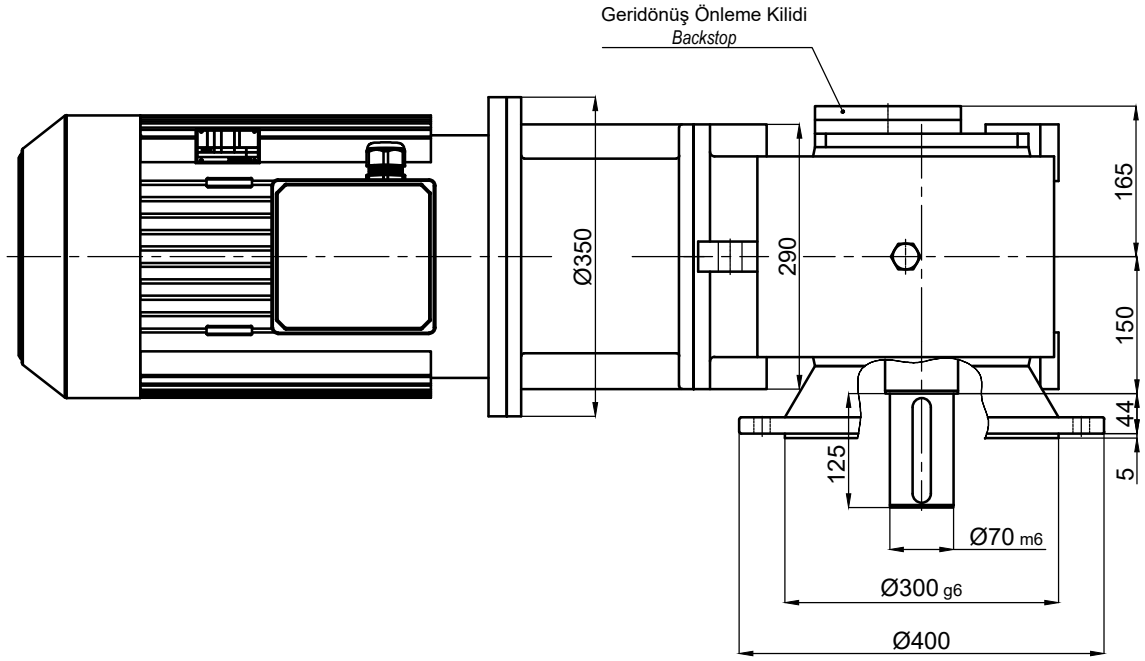

	İsim / *Name*	Tarih / *Date*	HELİSEL VE KONİK DİŞLİLİ, MİLE GEÇME , IEC B5 FLANŞLI MOTOR ADAPTÖRLÜ, MOTORLU , FLANŞLI REDÜKTÖR *HELICAL-BEVEL GEAR UNITS, SHAFT , FLANGE MOUNTED, WITH IEC B5 MOTOR ADAPTER, WITH MOTOR*				
Çizen / *Drawer*							Dişsan
Kontrol / *Control*	-	-	Resim No / *Drawing No*	**DZDNMF3-140.K21/160L**			
Onay / *Approve*	-	-	Malzeme / *Material* -	Adet / *Quantity* -	Ölçek / *Scale* -	A4	