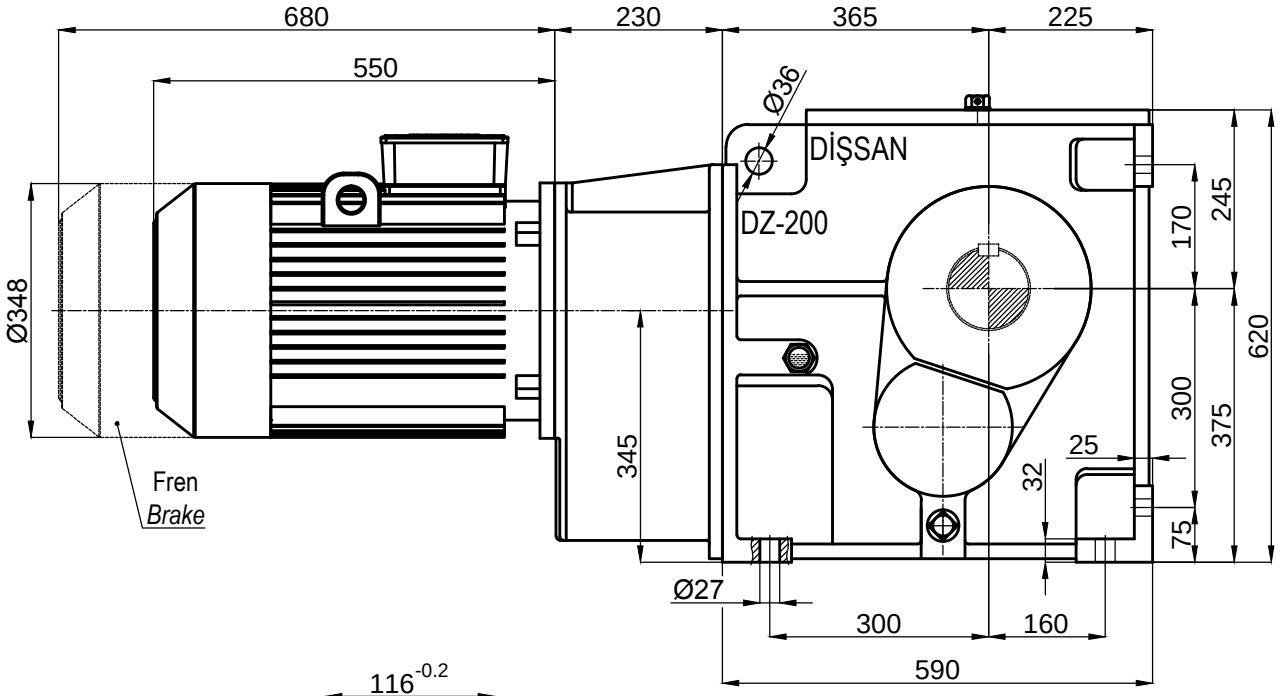

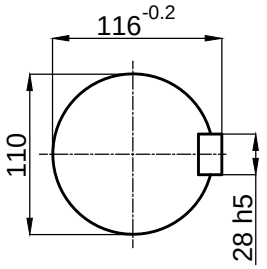

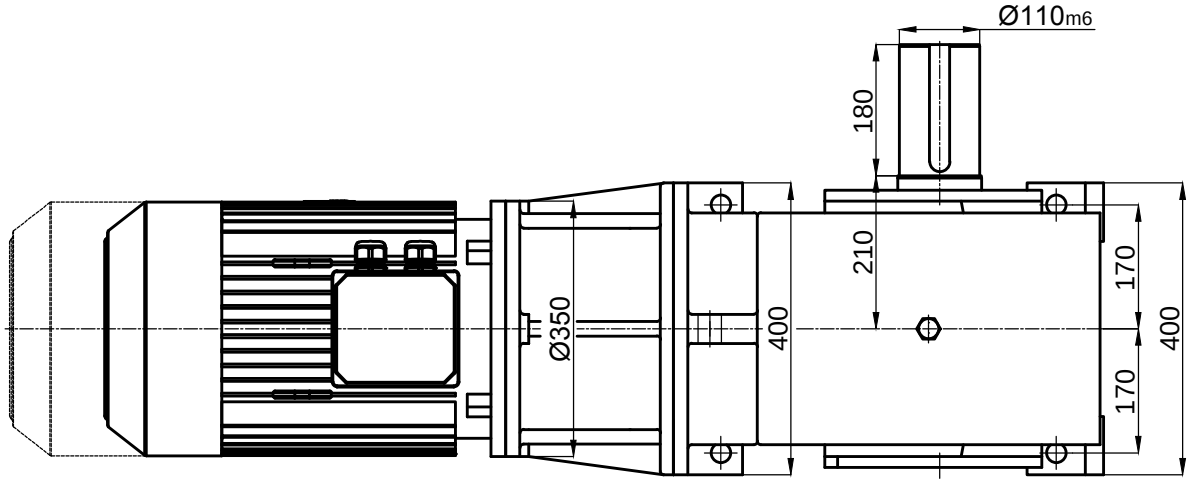

	İsim / *Name*	Tarih / *Date*	HELİSEL VE KONİK DİŞLİLİ, DOLU MİLLİ, IEC B5 FLANŞLI MOTOR ADAPTÖRLÜ, MOTORLU REDÜKTÖR *HELICAL-BEVEL GEAR UNITS, SOLID OUTPUT SHAFT, WITH IEC B5 MOTOR ADAPTER, WITH MOTOR*				Dişsan		
Çizen / *Drawer*	-	-							
Kontrol / *Control*	-	-	Resim No / *Drawing No*	**DZDNM3-200/180M**					
Onay / *Approve*	-	-	Malzeme / *Material*	-	Adet / *Quantity*	-	Ölçek / *Scale* 1/1		A4