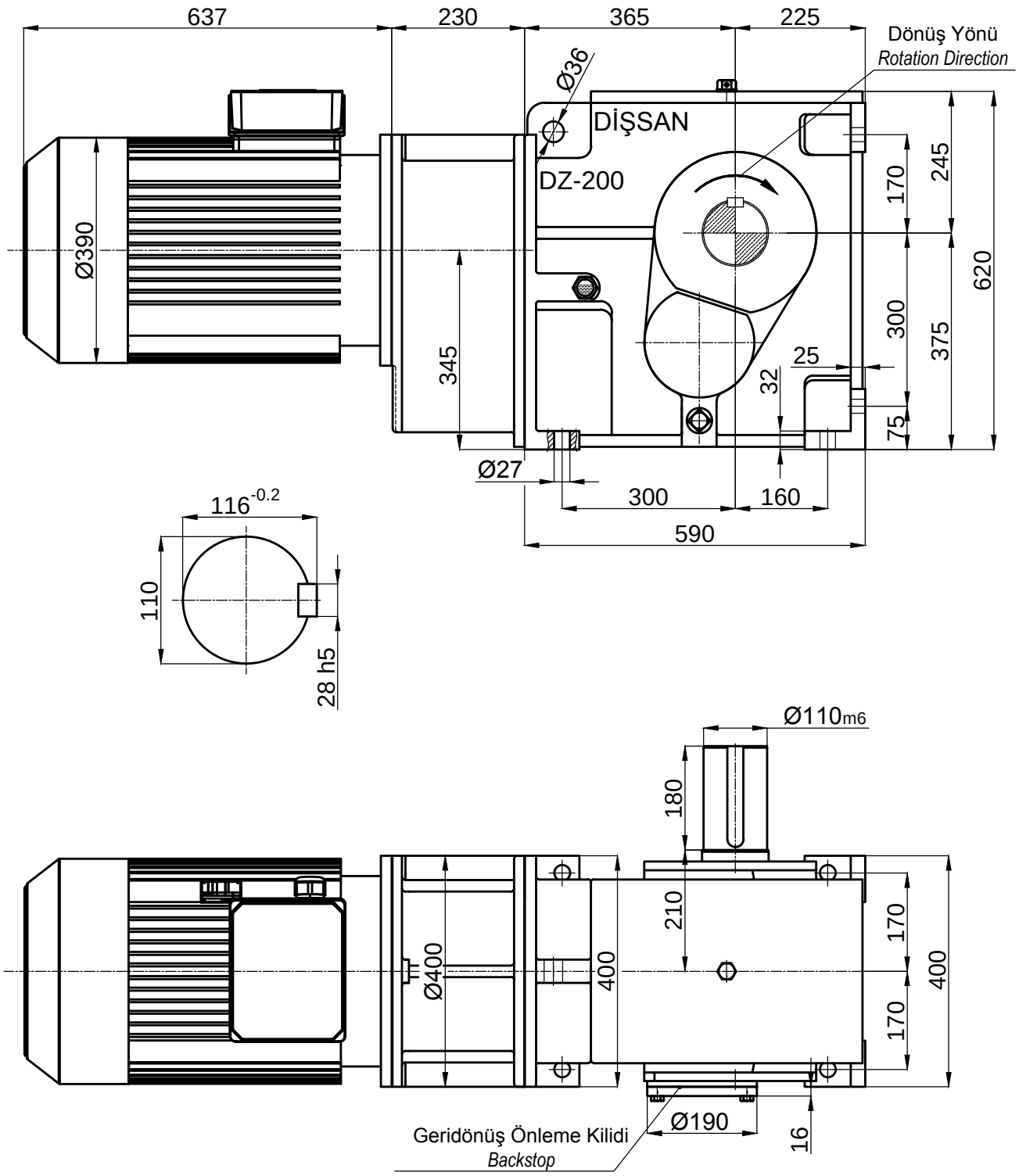

	İsim / Name	Tarih / Date	HELİSEL VE KONİK DİŞLİLİ, DOLU MİLLİ , IEC B5 FLANŞLI MOTOR ADAPTÖRLÜ, MOTORLU, KİLİTLİ REDÜKTÖR *HELICAL-BEVEL GEAR UNITS, SOLID OUTPUT SHAFT, WITH IEC B5 MOTOR ADAPTER, WITH MOTOR, WITH BACKSTOP*				Dişsan	
Çizen / Drawer	-	-						
Kontrol / Control	-	-	Resim No / Drawing No	**DZDNM3-200.K11/200L**				
Onay / Approve	-	-	Malzeme / Material	-	Adet / Quantity	-	Ölçek / Scale 1/1	A4