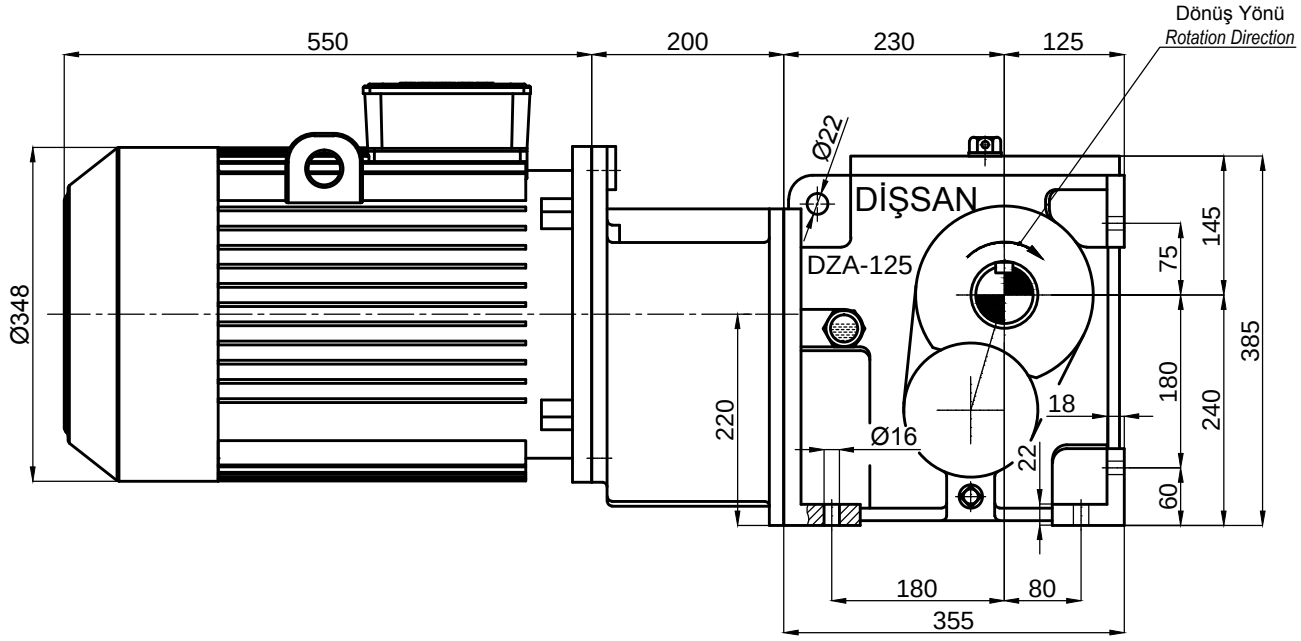


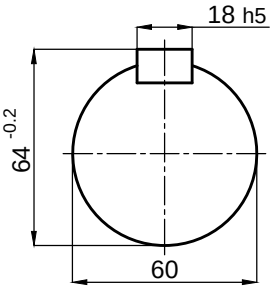


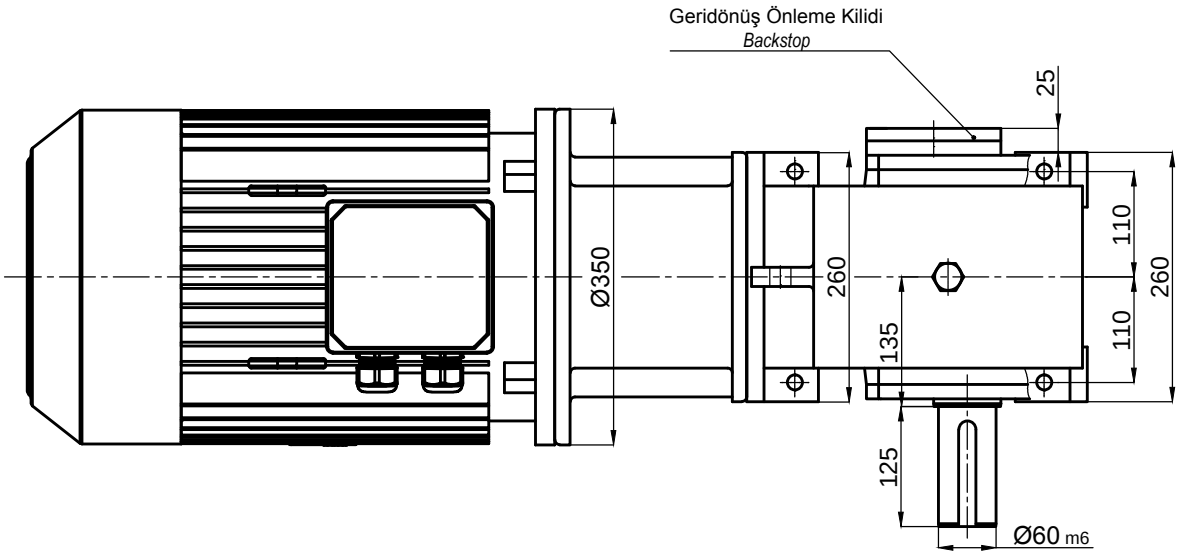


| | İsim / *Name* | Tarih / *Date* | HELİSEL VE KONİK DİŞLİLİ, DOLU MİLLİ , IEC B5 FLANŞLI MOTOR ADAPTÖRLÜ, MOTORLU, KİLİTLİ REDÜKTÖR<br>*HELICAL-BEVEL GEAR UNITS, SOLID OUTPUT SHAFT, WITH IEC B5 MOTOR ADAPTER, WITH MOTOR, WITH BACKSTOP* | | | | Dişsan | | |
|---|---|---|---|---|---|---|---|---|---|
| Çizen / *Drawer* | | | | | | | | | |
| Kontrol / *Control* | - | - | Resim No / *Drawing No* | **DZDNM3-125.K21/180M** | | | | | |
| Onay / *Approve* | - | - | Malzeme / *Material* | - | Adet / *Quantity* | - | Ölçek / *Scale* | 1/7.5 | A4 |