FR.07.31 REV.01/22.07.2013

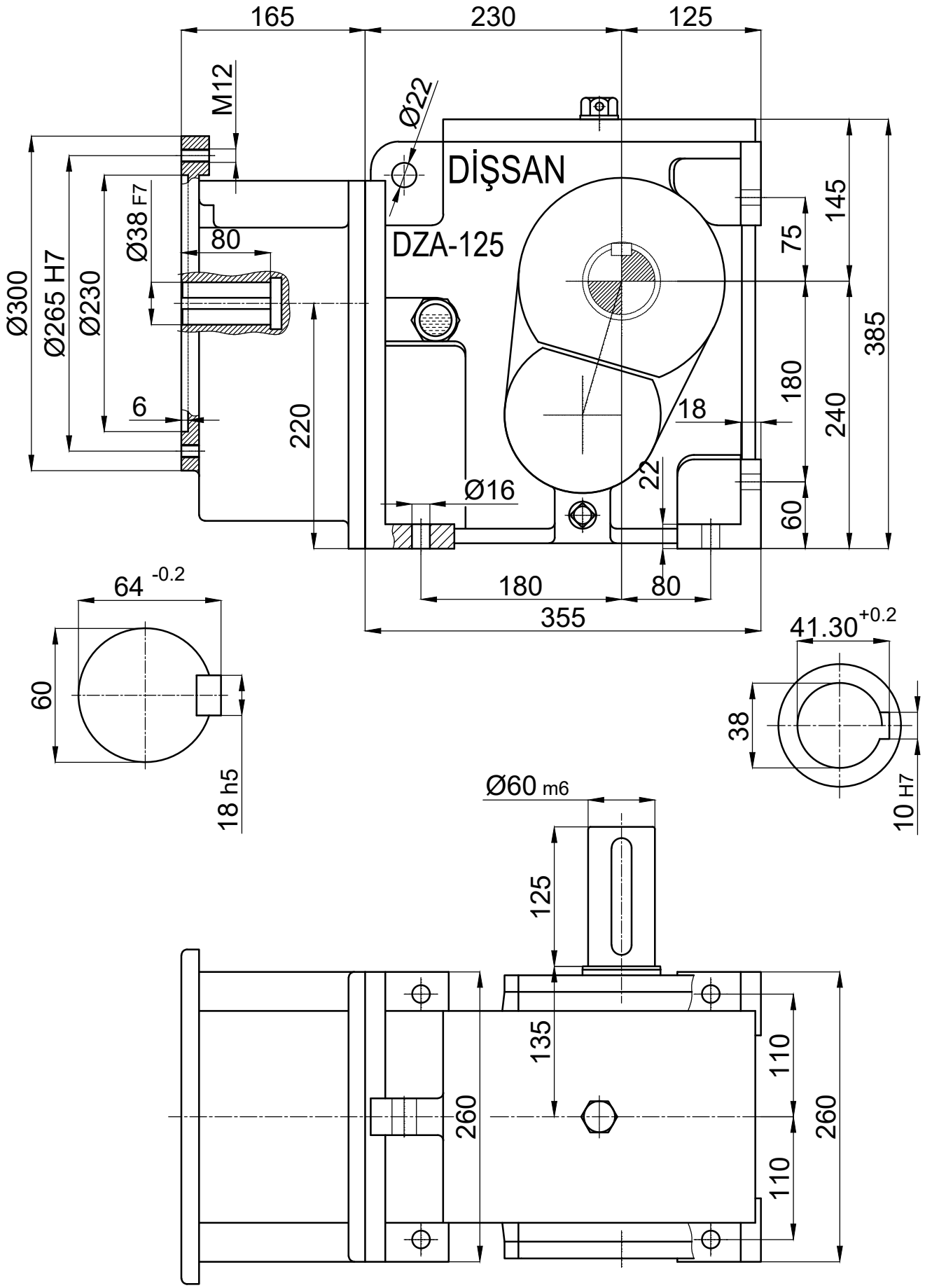

	İsim / *Name*	Tarih / *Date*	HELİSEL VE KONİK DİŞLİLİ,DOLU MİLLİ,IEC B5 FLANŞLI MOTOR ADAPTÖRLÜ, MOTORSUZ REDÜKTÖR *HELICAL-BEVEL GEAR UNITS,SOLID OUTPUT SHAFT,WITH IEC B5 MOTOR ADAPTER,WITHOUT MOTOR*				Dişsan
Çizen / *Drawer*	-	-					
Kontrol / *Control*	-	-	Resim No / *Drawing No*	**DZDN3-125/132**			
Onay / *Approve*	-	-	Malzeme / *Material* -	Adet / *Quantity* -	Ölçek / *Scale* 1/6		A4