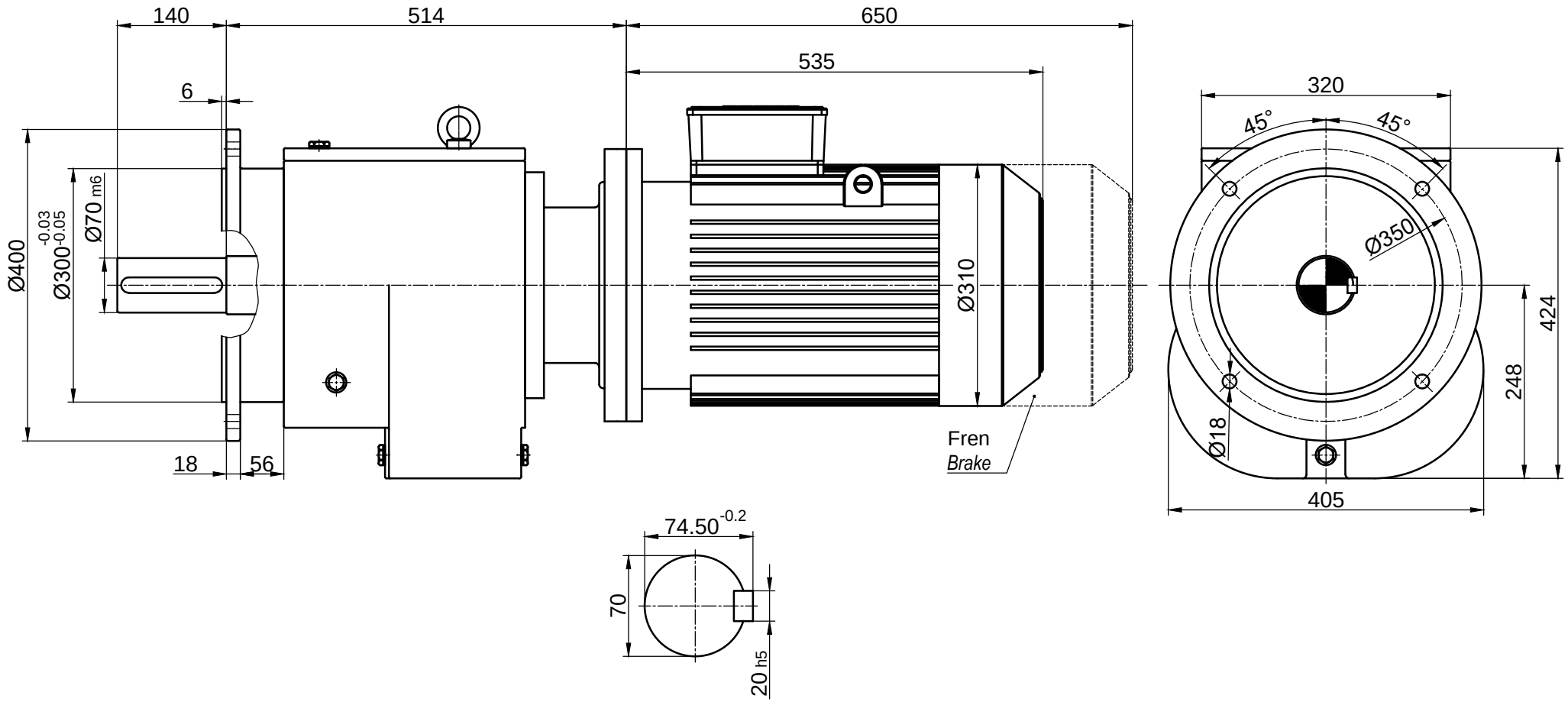

-	-						-	-
İndis	Revizyon Tanımı / *Revision Description*						Tarih / *Date*	İsim / *Name*
		İsim / *Name*	Tarih / *Date*	HELİS ALIN DİŞLİLİ, IEC B5 MOTOR ADAPTÖRLÜ ,MOTORLU, FLANŞLI REDÜKTÖR *HELICAL SPURGEAR UNITS, WITH IEC B5 MOTOR ADAPTER, WITH MOTOR, FLANGE MOUNTED*			Dişsan	
Çizen / *Drawer*		-	-					
Kontrol / *Control*		-	-	Resim No / *Drawing No*	**DNMF3-120/160L**			
Onay / *Approve*		-	-	Malzeme / *Material*	-	Adet / *Quantity* -	Ölçek / *Scale* -	A4

FR.07.31 REV.01/22.07.2013