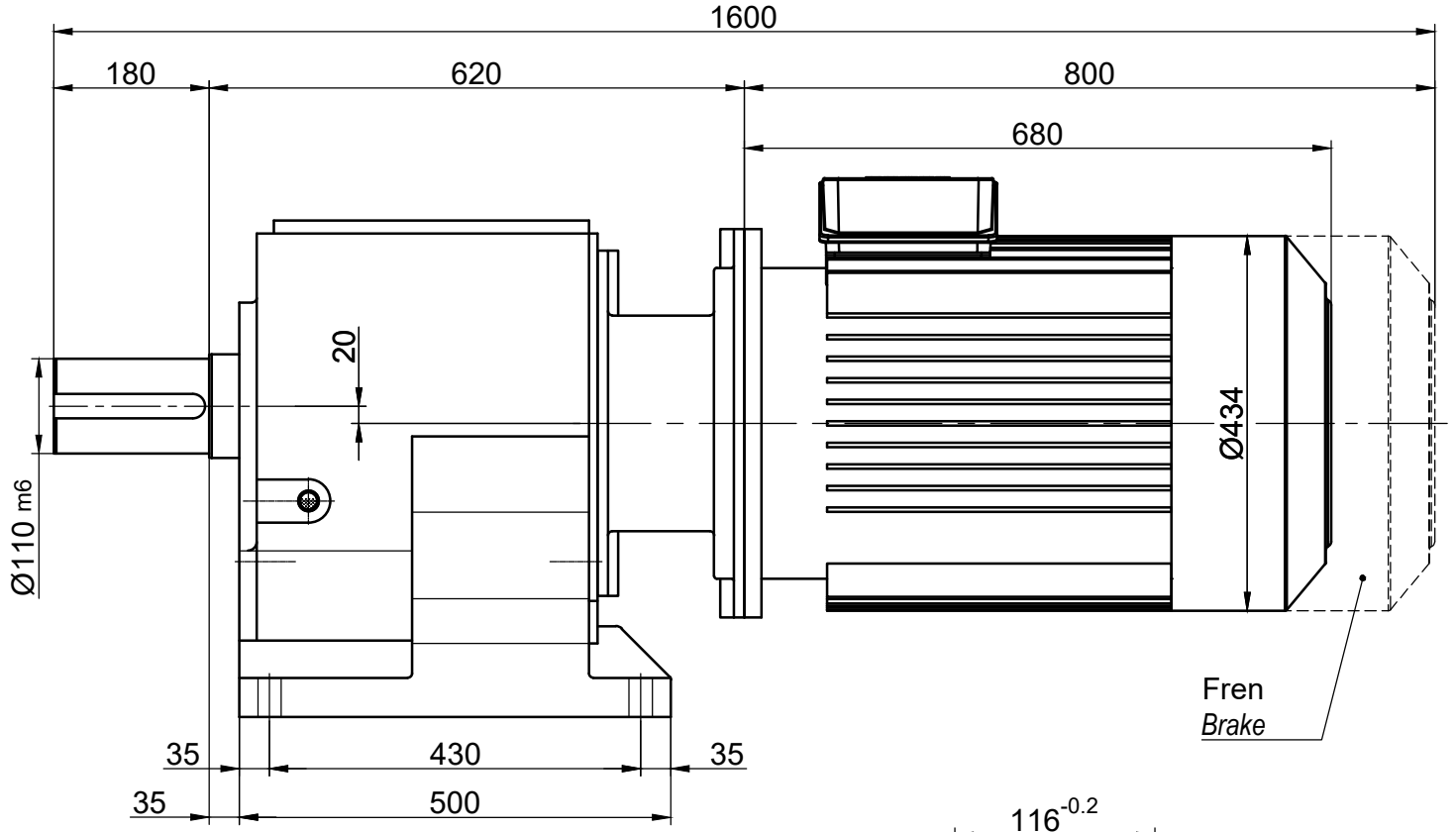

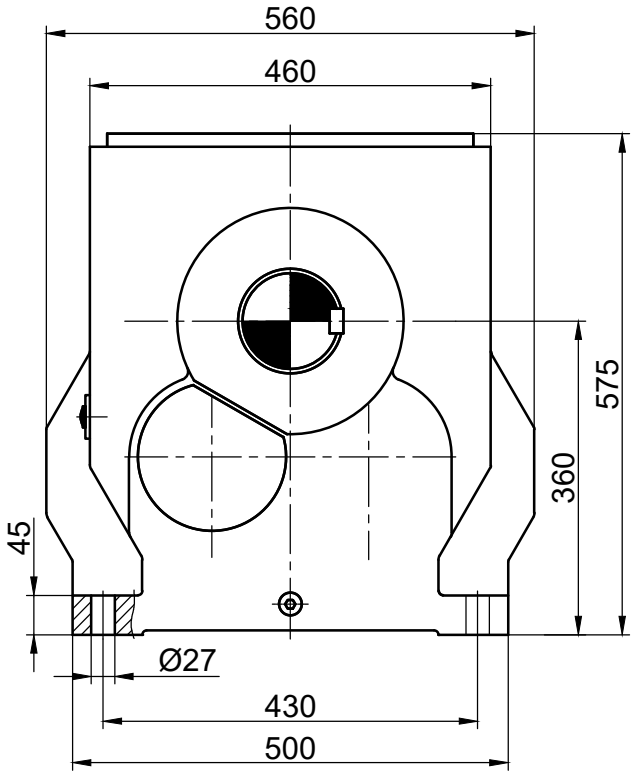

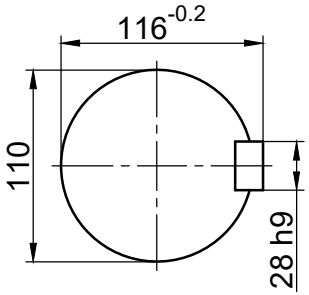

	İsim / *Name*	Tarih / *Date*	HELİS ALIN DİŞLİLİ, IEC B5 MOTOR ADAPTÖRLÜ ,MOTORLU AYAKLI REDÜKTÖR *HELICAL SPURGEAR UNITS, WITH IEC B5 MOTOR ADAPTER, WITH MOTOR, FOOT MOUNTED*				Dışsan
Çizen / *Drawer*	-	-					
Kontrol / *Control*			Resim No / *Drawing No*	**DNMA3-180/225M**			
Onay / *Approve*			Malzeme / *Material*	-	Adet / *Quantity*	-	Ölçek / *Scale* 1/9 A4

FR.07.31 REV.01/22.07.2013

RESİM ÜZERİNDEN ÖLÇÜ ALMAYINIZ / Do not scale on this drawing

A4