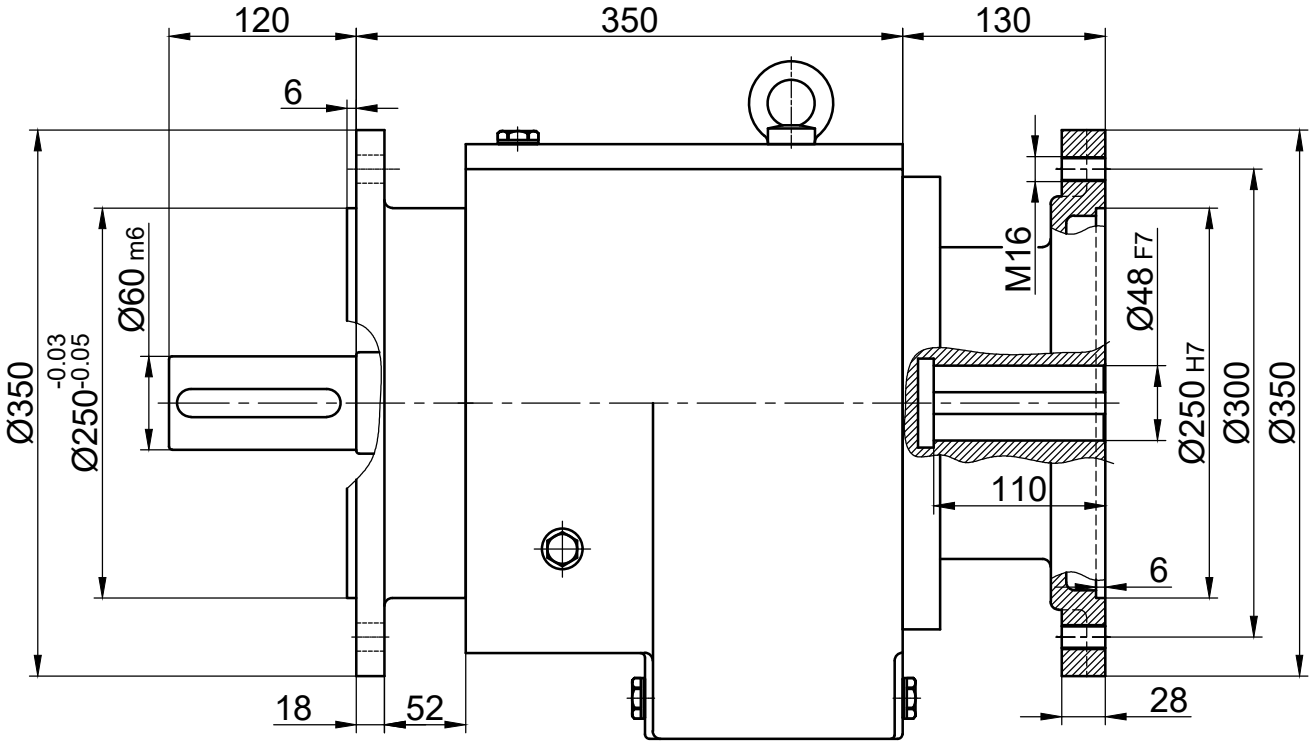

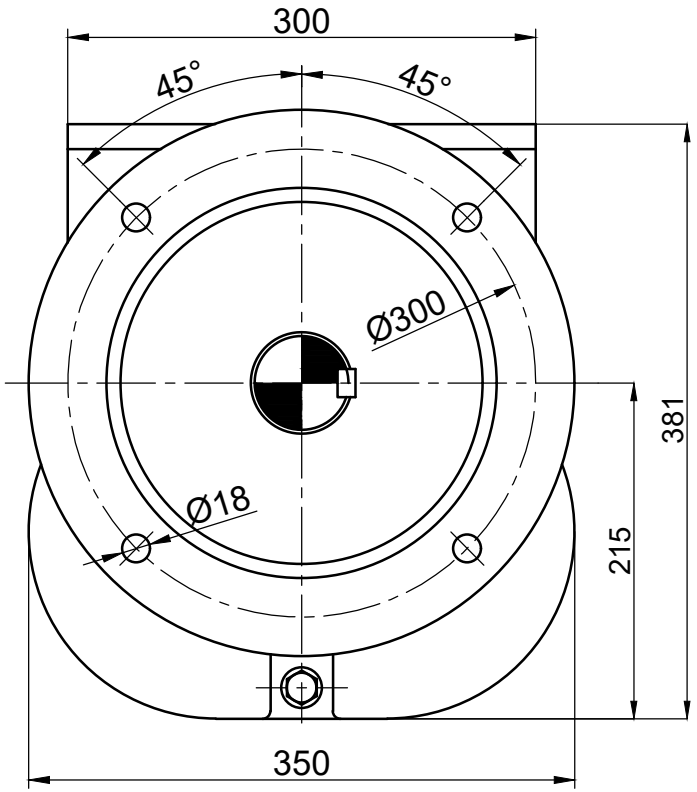

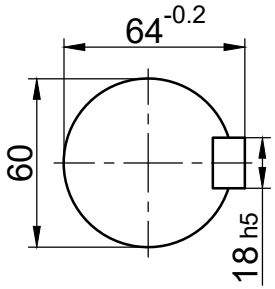

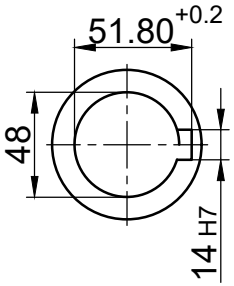

-	-					-	-
İndis	Revizyon Tanımı / *Revision Description*					Tarih / *Date*	İsim / *Name*
	İsim / *Name*	Tarih / *Date*	HELİS ALIN DİŞLİLİ, IEC B5 MOTOR ADAPTÖRLÜ ,MOTORSUZ , FLANŞLI REDÜKTÖR *HELICAL SPURGEAR UNITS, WITH IEC B5 MOTOR ADAPTER, WITHOUT MOTOR, FLANGE MOUNTED*			Dışsan	
Çizen / *Drawer*	-	-					
Kontrol / *Control*	-	-	Resim No / *Drawing No*	**DNF3-105/180**			
Onay / *Approve*	-	-	Malzeme / *Material*	-	Adet / *Quantity* -	Ölçek / *Scale* -	A4

FR.07.31 REV.01/22.07.2013