FR.07.31 REV.01/22.07.2013

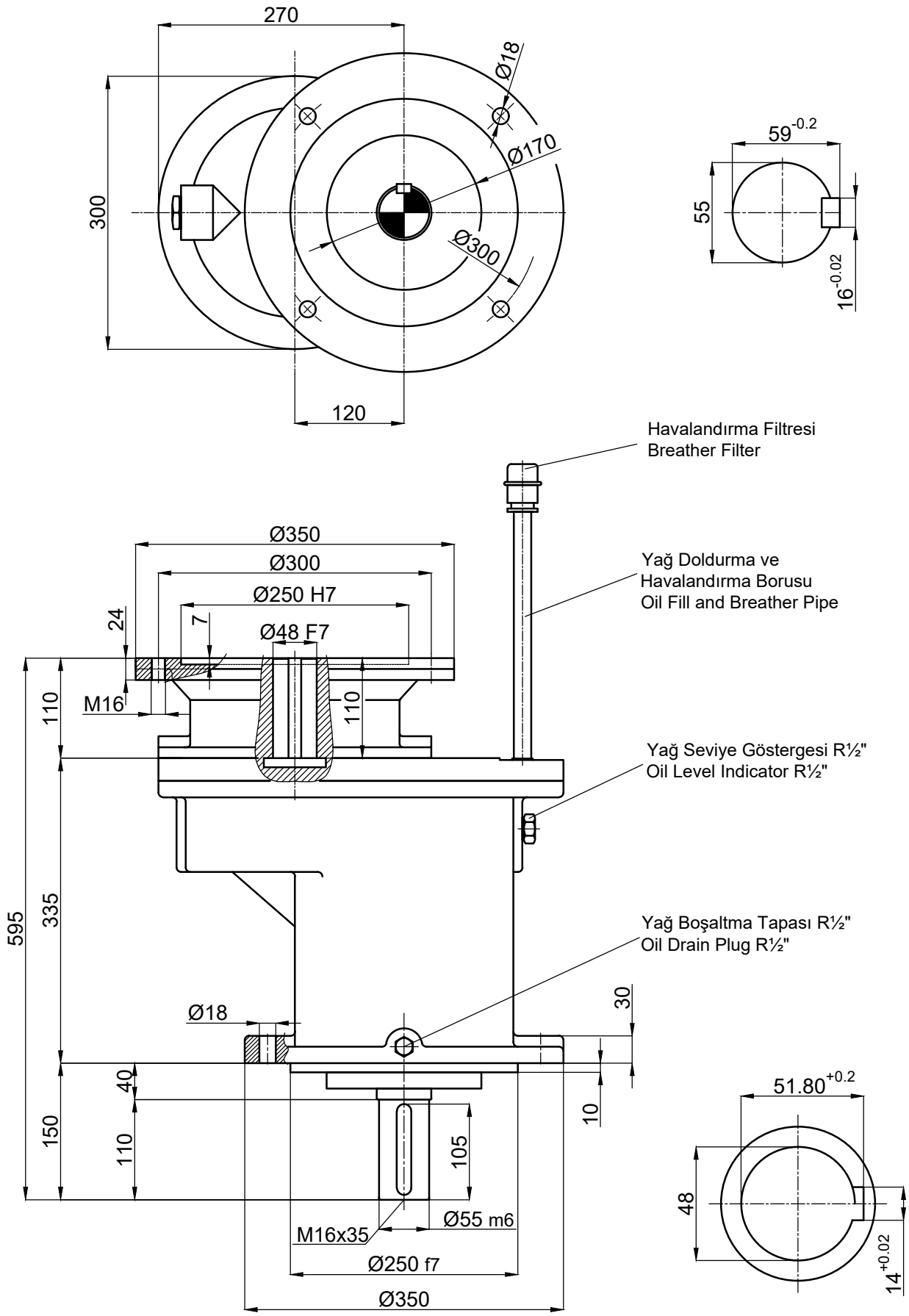


| | İsim / *Name* | Tarih / *Date* | HELİSEL DİŞLİLİ, FLANŞLI, IEC B5 MOTOR ADAPTÖRLÜ , MOTORSUZ REDÜKTÖR<br>*HELİCAL GEAR UNITS, FLANGE MOUNTED, WİTH IEC B5 MOTOR ADAPTER , WİTHOUT MOTOR* | | | | Dişsan |
|---|---|---|---|---|---|---|---|
| Çizen / *Drawer* | - | - | | | | | |
| Kontrol / *Control* | - | - | Resim No / *Drawing No* | DNF1-120 / IEC-180 | | | |
| Onay / *Approve* | - | - | Malzeme / *Material* - | Adet / *Quantity* - | Ölçek / *Scale* 1/1 | | A4 |