FR.07.31 REV.01/22.07.2013

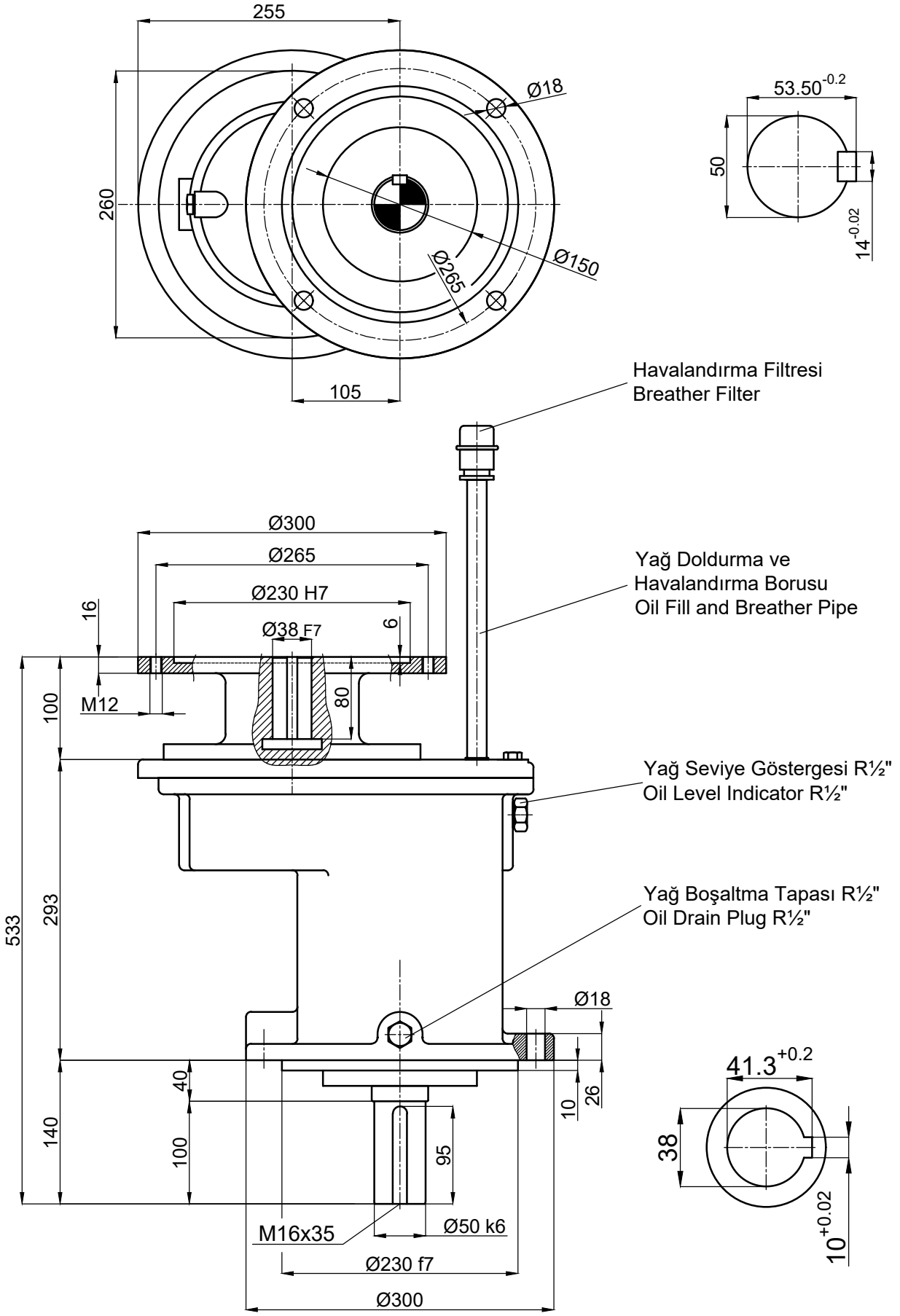

	İsim / *Name*	Tarih / *Date*	HELİSEL DİŞLİLİ, FLANŞLI, IEC B5 MOTOR ADAPTÖRLÜ , MOTORSUZ REDÜKTÖR *HELİCAL GEAR UNITS, FLANGE MOUNTED, WİTH IEC B5 MOTOR ADAPTER , WİTHOUT MOTOR*				Dişsan	
Çizen / *Drawer*	-	-						
Kontrol / *Control*	-	-	Resim No / *Drawing No*	DNF1-105 / IEC-132				
Onay / *Approve*	-	-	Malzeme / *Material*	-	Adet / *Quantity*	-	Ölçek / *Scale* 1/1	A4