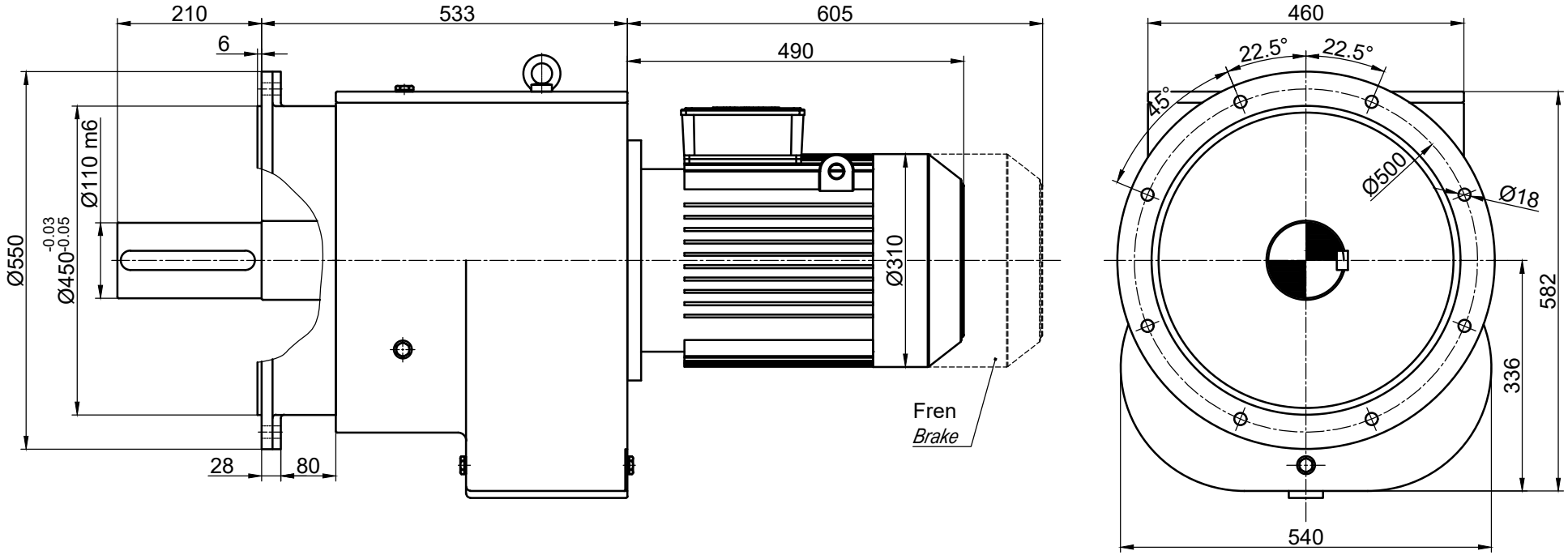

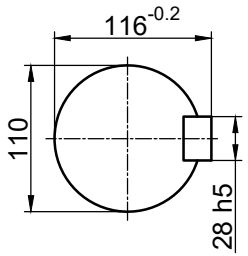

-	-					-	-
İndis	Revizyon Tanımı / *Revision Description*					Tarih / *Date*	İsim / *Name*
	İsim / *Name*	Tarih / *Date*	HELİS ALIN DİŞLİLİ, MOTORLU , FLANŞLI REDÜKTÖR *HELICAL SPURGEAR UNITS, WITH MOTOR, FLANGE MOUNTED*			Dişsan	
Çizen / *Drawer*	-	-					
Kontrol / *Control*	-	-	Resim No / *Drawing No*	**DMF3-180/160M**			
Onay / *Approve*	-	-	Malzeme / *Material*	-	Adet / *Quantity* -	Ölçek / *Scale* -	A4

FR.07.31 REV.01/22.07.2013

A4 RESİM ÜZERİNDEN ÖLÇÜ ALMAYINIZ / Do not scale on this drawing