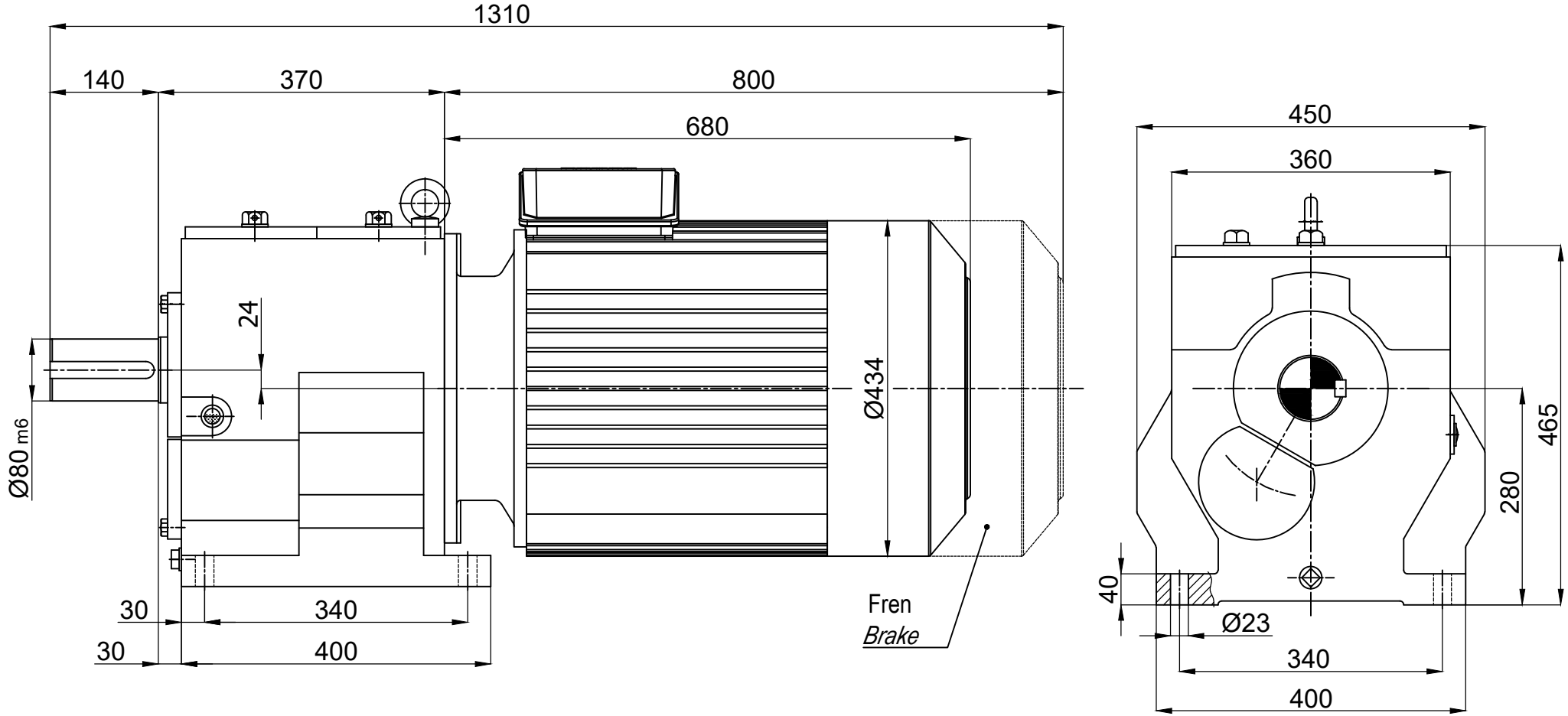

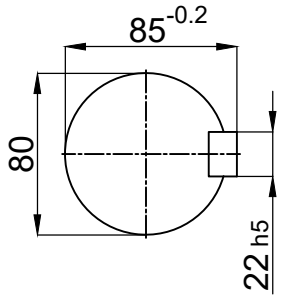

	İsim / *Name*	Tarih / *Date*	HELİS ALIN DİŞLİLİ, MOTORLU , AYAKLI REDÜKTÖR *HELICAL SPURGEAR UNITS, WITH MOTOR, FOOT MOUNTED*				Dişsan
Çizen / *Drawer*	-	-					
Kontrol / *Control*	-	-	Resim No / *Drawing No*	**DMA3-140/225M**			
Onay / *Approve*	-	-	Malzeme / *Material*	-	Adet / *Quantity*	-	Ölçek / *Scale* 1/1 A4

FR.07.31 REV.01/22.07.2013