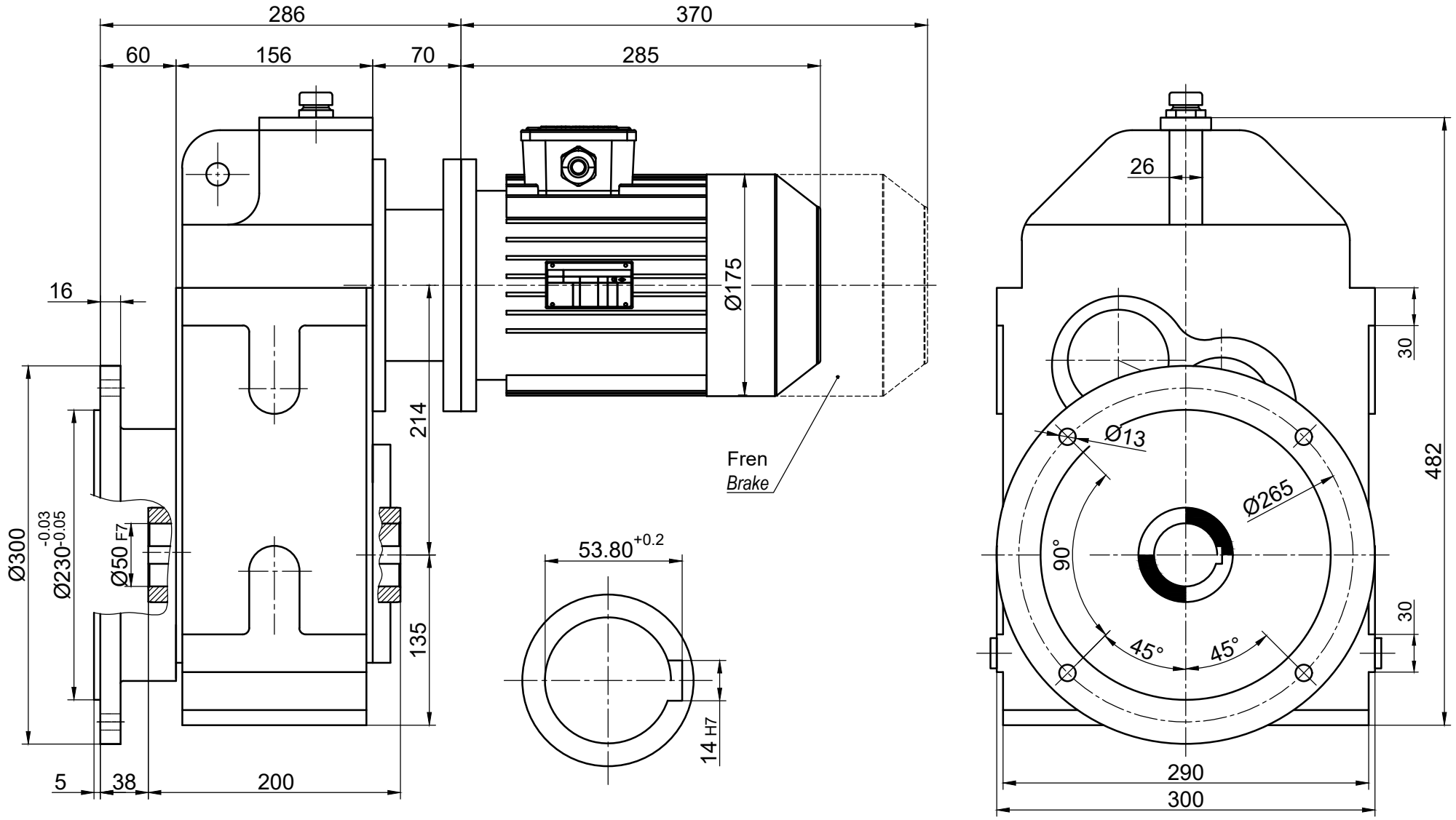

	İsim / *Name*	Tarih / *Date*	HELİS ALIN DİŞLİLİ,MİLE GEÇME, IEC B5 MOTOR ADAPTÖRLÜ, MOTORLU, FLANŞLI REDÜKTÖR *HELICAL SPUR GEAR UNITS, HOLLOW SHAFT , WITH IEC B5 MOTOR ADAPTER, WITH MOTOR, FLANGE MOUNTED*			Dişsan
Çizen / *Drawer*	-	-				
Kontrol / *Control*	-	-	Resim No / *Drawing No*	**DGNMF3-200/90L**		
Onay / *Approve*	-	-	Malzeme / *Material* -	Adet / *Quantity* -	Ölçek / *Scale* 1/1	A4

FR.07.31 REV.01/22.07.2013