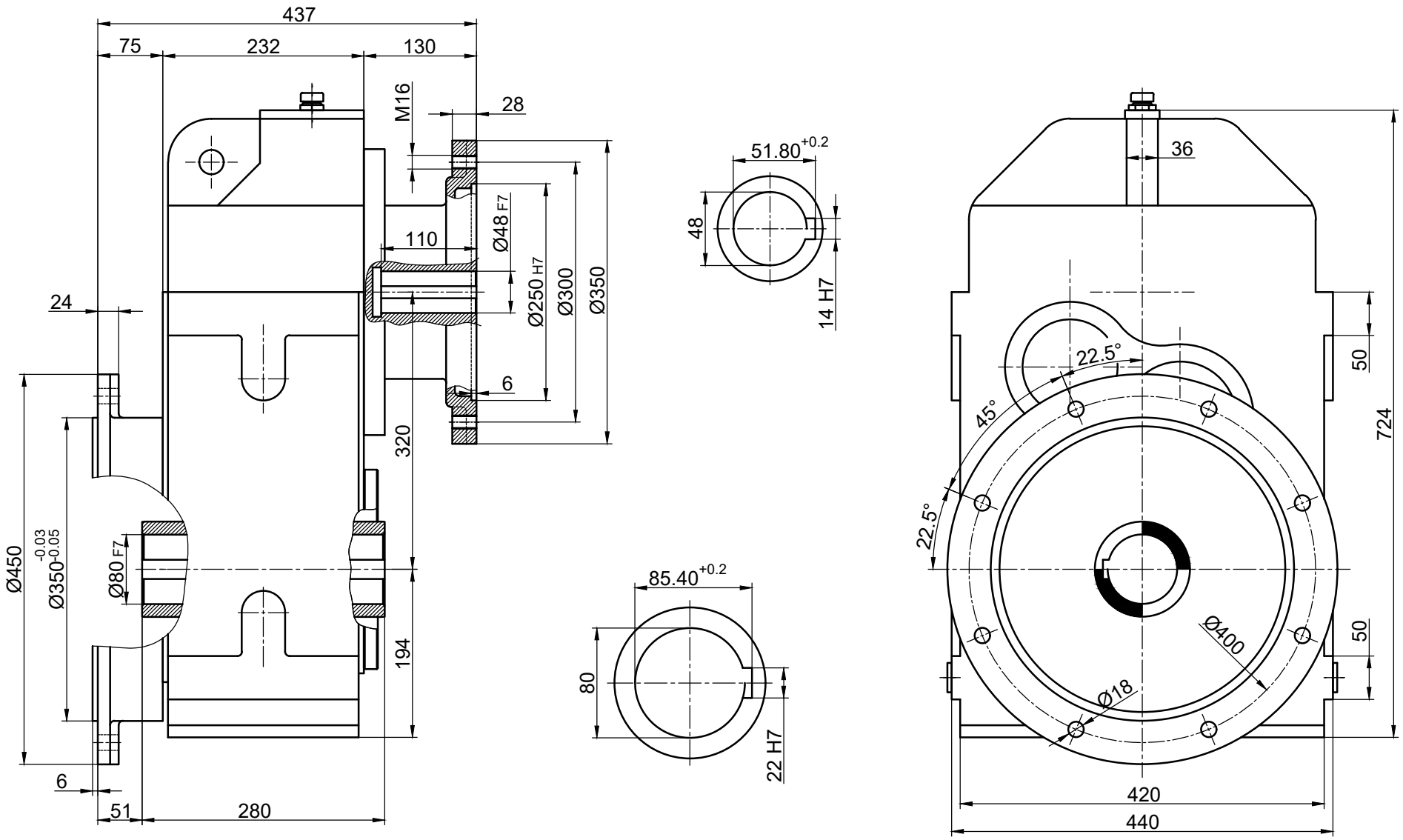

	İsim / *Name*	Tarih / *Date*	HELİS ALIN DİŞLİLİ,MİLE GEÇME, IEC B5 MOTOR ADAPTÖRLÜ , MOTORSUZ, FLANŞLI REDÜKTÖR *HELICAL SPUR GEAR UNITS, HOLLOW SHAFT , WITH IEC B5 MOTOR ADAPTER, WITHOUT MOTOR, FLANGE MOUNTED*				Dişsan
Çizen / *Drawer*							
Kontrol / *Control*			Resim No / *Drawing No*	**DGNF3-320/180**			
Onay / *Approve*			Malzeme / *Material* -	Adet / *Quantity* -	Ölçek / *Scale* 1/1		A4

FR.07.31 REV.01/22.07.2013