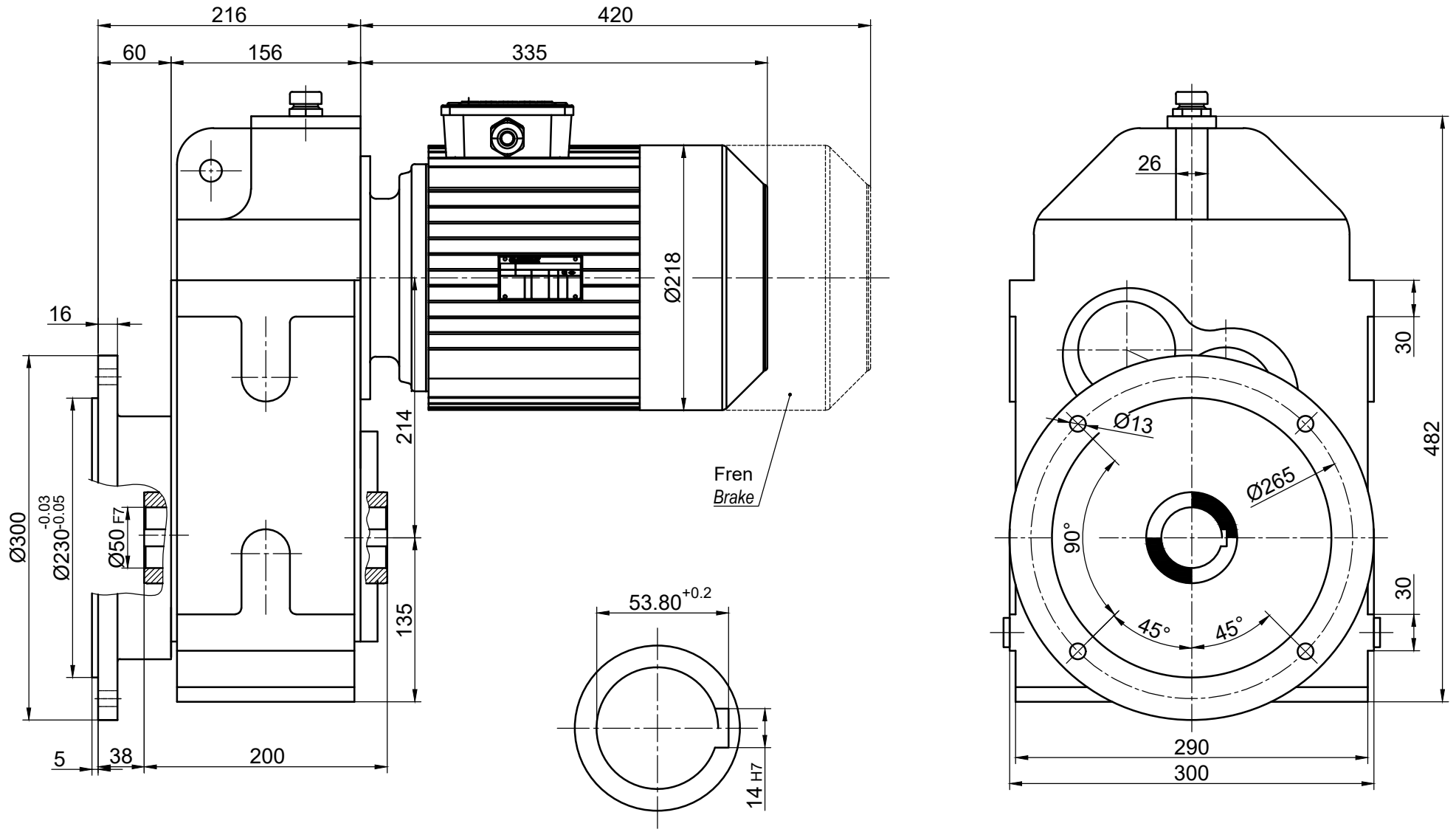

	İsim / *Name*	Tarih / *Date*	HELİS ALIN DİŞLİLİ,MİLE GEÇME, MOTORLU, FLANŞLI REDÜKTÖR *HELICAL SPUR GEAR UNITS,HOLLOW SHAFT , WITH MOTOR, FLANGE MOUNTED*				Dişsan		
Çizen / *Drawer*	-	-							
Kontrol / *Control*	-	-	Resim No / *Drawing No*	**DGMF3-200/112M**					
Onay / *Approve*	-	-	Malzeme / *Material*	-	Adet / *Quantity*	-	Ölçek / *Scale*	1/1	A4

FR.07.31 REV.01/22.07.2013